Precisi per natura

70 2019 ANNIVERSARIO

www.rupac.com

Offerta Promozionale 2018/2019

Validità 31 marzo 2019

RUPAC μ™
Strumenti e sistemi di misura

CALIBRI DIGITALI "ALTA QUALITÀ" IP67

Serie Mahr

IP67 · RIGIN · Wi-Fi

4103300

125,00 €

Meccanica di qualità superiore in acciaio inossidabile temprato, con guide lappate per uno scorrimento impeccabile.
Funzioni ON/OFF, AUTO ON/OFF, azzeramento, conversione mm/inch e funzione LOCK di sicurezza blocco tasti.
Misurazioni immediate grazie al sistema REFERENCE.

Made by Mahr

4103300

Altezza cifre display 11 mm

5304089

4102220 i-Stick Ricevitore Wireless comprensivo di MarCom Professional, collegamento fino a 8 strumenti
Prezzo promozionale **87,00 €**

Codice	Misura	Risoluzione	Uscita dati	Protezione	Asta	Listino	Offerta	ACCREDIA	Offerta
4103300	0-150	0,01	-	IP67	Ø 1,5	156,00 €	**125,00 €**	**4103300C**	**175,00 €**
4103402	0-150	0,01	Wi-Fi	IP67		222,00 €	**190,00 €**	**4103402C**	**240,00 €**
4103304	0-200	0,01	-	IP67		230,00 €	**209,00 €**	**4103304C**	**261,00 €**
4103306	0-300	0,01	-	IP67	-	312,00 €	**285,00 €**	**4103306C**	**340,00 €**
4103012*	0-150	0,01	-	IP40		132,00 €	**106,00 €**	**4103012C**	**156,00 €**
4103205	0-200	0,01	-	IP40		176,00 €	**159,00 €**	**4103205C**	**211,00 €**

* Base per misure di profondità **5304089** inclusa

misure espresse in mm

CALIBRI DIGITALI "ALTA QUALITÀ"

Serie DIGITRONIC PLUS

IP54 · RIGIN · USB

2990150

65,00 €

Meccanica di qualità superiore in acciaio inossidabile temprato, con guide lappate per uno scorrimento impeccabile.
Funzioni ON/OFF, AUTO ON/OFF, azzeramento, conversione mm/inch, misurazione assoluta/incrementale e memoria dello "zero".

2990011 Cavo di connessione USB e software di acquisizione dati
Prezzo promozionale **69,00 €**

2990150

Altezza cifre display 9,5 mm

70 2019 ANNIVERSARIO

TRIOPACK
3x 2990150

Codice	Misura	Risoluzione	Uscita dati	Protezione	Asta	Listino	Offerta	ACCREDIA	Offerta
2990150	0-150	0,01	USB	IP54		82,00 €	**65,00 €**	**2990150C**	**115,00 €**
2990150	***TRIOPACK 3x*** - *3 PEZZI IN OFFERTA LIMITATA "70° ANNO RUPAC"*					246,00 €	**165,00 €**	**2990150C**	**315,00 €**
2990200	0-200	0,01	USB	IP54		109,00 €	**87,00 €**	**2990200C**	**139,00 €**
2990300	0-300	0,01	USB	IP54		161,00 €	**129,00 €**	**2990300C**	**184,00 €**

misure espresse in mm

CALIBRI DIGITALI
Serie DIGITRONIC

IP40 | ORIGIN

2993150

51,00 €

Funzioni ON/OFF, AUTO ON/OFF, azzeramento, conversione mm/inch, misurazione assoluta/incrementale e funzione origine.

2993200

Altezza cifre display 11 mm

Codice	Misura	Risoluzione	Asta	Listino	Offerta	ACCREDIA	Offerta
2993150	0-150	0,01		64,00 €	**51,00 €**	**2993150C**	**101,00 €**
2993200	0-200	0,01		85,00 €	**68,00 €**	**2993200C**	**120,00 €**
2993300	0-300	0,01		136,00 €	**109,00 €**	**2993300C**	**164,00 €**
2994150	0-150	0,01	Ø 1,5	68,00 €	**54,00 €**	**2994150C**	**104,00 €**
2994200	0-200	0,01	Ø 1,5	99,00 €	**71,00 €**	**2994200C**	**123,00 €**

misure espresse in mm

CALIBRI DIGITALI
Con bloccaggio rapido

IP40 | ORIGIN | **NUOVI MODELLI**

Nuovo sistema di bloccaggio

2998150

53,00 €

Funzioni ON/OFF, AUTO ON/OFF, azzeramento, conversione mm/inch,
misurazione assoluta/incrementale e funzione origine.

2998150

Altezza cifre display 11 mm

Codice	Misura	Risoluzione	Asta	Listino	Offerta	ACCREDIA	Offerta
2998150	0-150	0,01		64,00 €	**53,00 €**	**2998150C**	**103,00 €**
2998200	0-200	0,01		89,00 €	**72,00 €**	**2998200C**	**124,00 €**

misure espresse in mm

CALIBRO DIGITALE CON SET BECCHI SPECIALI
Con funzione PRESET

IP40 | + Preset −

2996150S

288,00 €

Funzioni ON/OFF, azzeramento, conversione mm/inch.
Preselezione quota per una **lettura diretta della misurazione** impostando in memoria la quota minima interna.
Rotella di avanzamento fine per una più accurata misurazione. Altezza cifre display 9,5 mm.
Set di becchi in acciaio cromato per una lunga durata. Facilmente applicabili senza modificare il calibro.

2996150 + Becchi #2

DATI TECNICI BECCHI SPECIALI

Numero coppia	Minimo Ø foro	Spessore cava min.	Massima profondità	Profondità cava max.
#1	5,0	0,38	10	1,25
#2	7,5	0,38	15	1,75
#3	15,0	0,64	25	5,00

misure espresse in mm

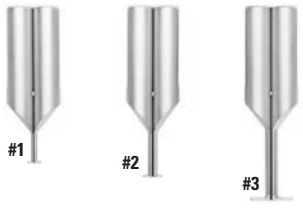

Codice	Misura	Risoluzione	Asta	Listino	Offerta	ACCREDIA	Offerta
2996150	0-150	0,01		69,00 €	**55,00 €**	**2996150C**	**105,00 €**
5304634	Set 3 becchi speciali (#1,#2,#3)			299,00 €	**254,00 €**	-	-
2996150S	Calibro **2996150** + Set 3 becchi speciali			368,00 €	**288,00 €**	-	-

misure espresse in mm

CALIBRI DIGITALI SPECIALI
Con funzione PRESET

IP40 | + Preset − | 2996165 | 99,00 €

Funzioni ON/OFF, azzeramento, conversione mm/inch.
Preselezione quota per una **lettura diretta della misurazione** impostando in memoria la quota minima interna.

2991601 Con becchi superiori lunghi per interni

2996204 - 2996174 Con becchi lunghi per interni

2996164 Per tubi

Codice	Misura	Risoluzione	Lunghezza Becchi	Dimensioni Contatti	Listino	Offerta
2991601	0-150	0,01	40	L 45 mm (superiori)	166,00 €	**134,00 €**
2996174	15-150	0,01	60	Larghezza 12 mm	238,00 €	**189,00 €**
2996204	20-200	0,01	75	Larghezza 14 mm	290,00 €	**229,00 €**
2996164	0-150	0,01	46	Cilindrico Ø 4 x L 30 mm	138,00 €	**104,00 €**

misure espresse in mm

2996161 Per piccole cave

2996165 Con becchi a lama

2996152 Per cave interne

Codice	Misura	Risoluzione	Lunghezza Becchi	Tipo Contatti	Dimensioni Contatti	Listino	Offerta
2996161	3-140	0,01	4	Fissi	Larghezza 3 mm*	195,00 €	**149,00 €**
2996165	0-150	0,01	40	Ribassati	Lunghezza 20 x 0,75 mm	125,00 €	**99,00 €**
2996152	20-170	0,01	30	Fissi	Cilindrici Ø 2 x L 5 mm	149,00 €	**111,00 €**

* Minimo foro misurabile: |Fino a L 24 mm: Ø 12,5 mm |Oltre: Ø 17 mm

misure espresse in mm

www.rupac.com

CALIBRO DIGITALE UNIVERSALE "ALTA QUALITÀ"

Serie Mahr

IP67 · Preset · DIGIMATIC · RS232 · USB

4118807

448,00 €

Calibro elettronico universale che può essere utilizzato come calibro a corsoio a 4 misurazioni e, con gli accessori standard, per misurazioni di cave interne ed esterne, ecc.
Misurazioni precise grazie allo speciale accessorio per mantenere costante la pressione di misura.
Con funzione PRESET per impostare una quota desiderata.

Made by Mahr

4118807

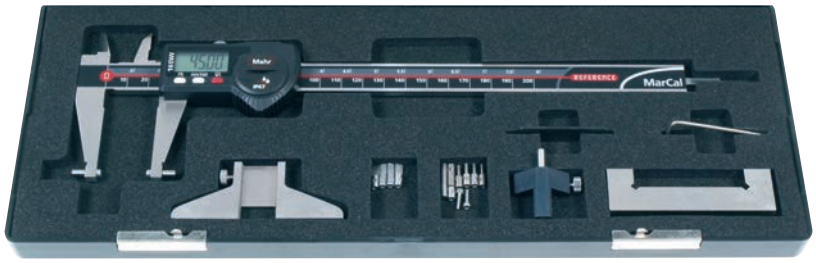

Dotazione standard
3 coppie di contatti di misura per interni Eei
3 coppie di contatti di misura per esterni Eea
1 ponte di profondità L 75 mm
1 master di taratura
1 dispositivo pressione

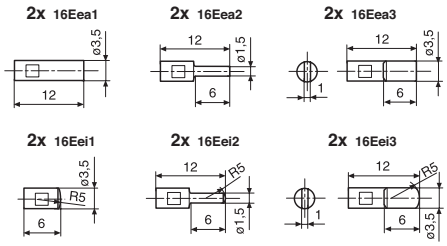

Codice	Misura	Risoluzione	Listino	Offerta
4118807	0-200	0,01	531,00 €	**448,00 €**

misure espresse in mm

CALIBRO DIGITALE CON CONTATTI INTERCAMBIABILI

Con funzione PRESET

IP40 · Preset

2996156N

229,00 €

Funzioni ON/OFF, azzeramento, conversione mm/inch, misurazione assoluta/incrementale.
Preselezione quota per una **lettura diretta della misurazione** impostando in memoria la quota minima interna.

2996156N Con contatti intercambiabili interno / esterno - *filettatura M2,5*

In posizione per cave esterne

1500012S
Contatti in dotazione

Codice	Misura	Risoluzione	Lunghezza Becchi	Tipo Contatti	Listino	Offerta
2996156N	0-190 (esterne) 52-250 (interne)	0,01	80	Intercambiabili	285,00 €	**229,00 €**

COPPIE CONTATTI INTERCAMBIABILI

	Codice		Offerta
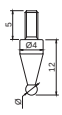	**2990005**	Ø 2	**20,00 €**
	2990103	Ø 3	**20,00 €**
	2990104	Ø 4	**20,00 €**
	2990105	Ø 5	**20,00 €**
	Disponibili fino a Ø 10 mm		
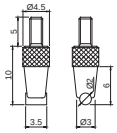	**2990003**		**37,00 €**

	Codice	Offerta
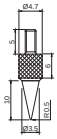	**2990006**	**25,00 €**
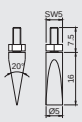	**2990007**	**37,00 €**

	Codice		Offerta
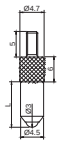	**2990008**	L 10	**27,00 €**
	2990009	L 20	**27,00 €**
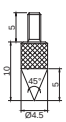	**2990010**		**41,00 €**

misure espresse in mm

www.rupac.com

CALIBRI DIGITALI DA OFFICINA "ALTA QUALITÀ"

Serie Mahr Con Certificato ACCREDIA

IP65 | + Preset − | DIGIMATIC | RS232 | USB

4112705C

460,00 €

Meccanica di qualità superiore in acciaio inossidabile temprato, con guide lappate per uno scorrimento perfetto.
Funzioni ON/OFF, AUTO ON/OFF, azzeramento, conversione mm/inch, funzione LOCK di sicurezza blocco tasti e con funzione PRESET per impostare una quota desiderata.
Sistema REFERENCE per una lettura più rapida e precisa.

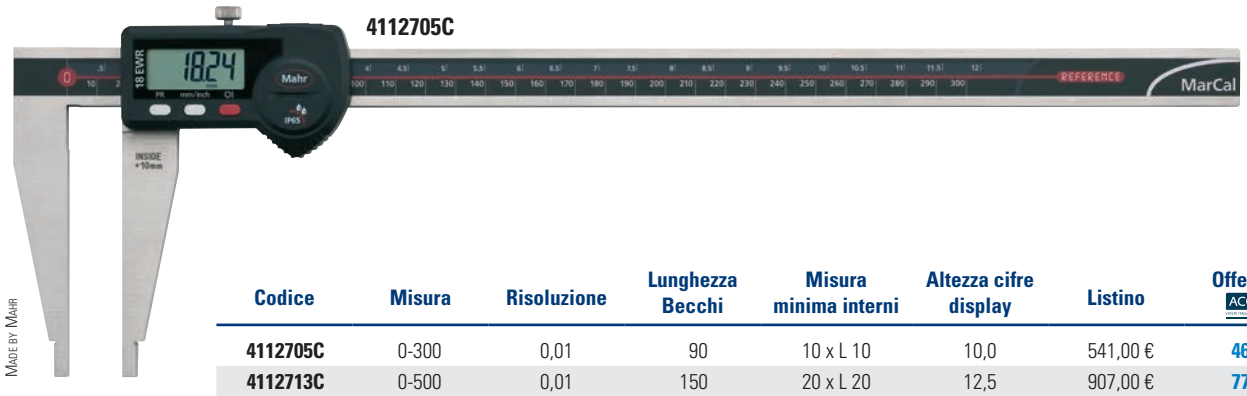

MADE BY MAHR

Codice	Misura	Risoluzione	Lunghezza Becchi	Misura minima interni	Altezza cifre display	Listino	Offerta con ACCREDIA
4112705C	0-300	0,01	90	10 x L 10	10,0	541,00 €	**460,00 €**
4112713C	0-500	0,01	150	20 x L 20	12,5	907,00 €	**779,00 €**
4112715C	0-750	0,01	150	20 x L 20	12,5	1.256,00 €	**1.100,00 €**
4112717C	0-1000	0,01	150	20 x L 20	12,5	1.585,00 €	**1.350,00 €**

misure espresse in mm

CALIBRI DIGITALI DA OFFICINA

Con Certificato ACCREDIA

IP40 | + Preset −

2995300C

204,00 €

Funzioni ON/OFF, azzeramento, conversione mm/inch, misurazione assoluta/incrementale (tranne 2995300C) e con funzione PRESET per impostare una quota desiderata.

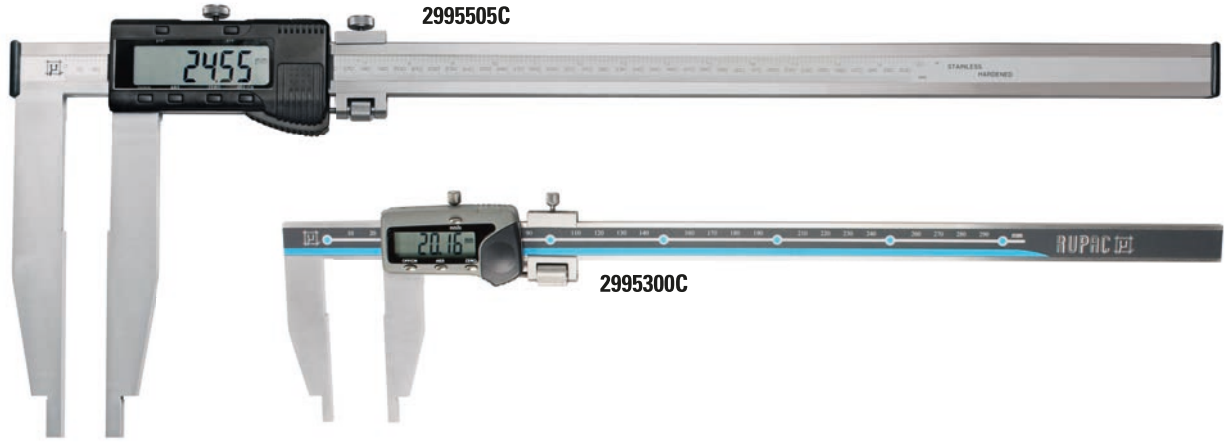

Codice	Misura	Risoluzione	Lunghezza Becchi	Misura minima interni	Altezza cifre display	ACCREDIA	Listino	Offerta
2995300C	0-300	0,01	75	10 x L 12	7,0	SI	294,00 €	**204,00 €**
2995305C	0-300	0,01	150	20 x L 18	13,0	SI	341,00 €	**268,00 €**
2995500C	0-500	0,01	100	20 x L 18	13,0	SI	411,00 €	**306,00 €**
2995505C	0-500	0,01	200	20 x L 24	18,5	SI	504,00 €	**388,00 €**
2995750C	0-750	0,01	150	20 x L 24	18,5	SI	654,00 €	**498,00 €**
2995000C	0-1000	0,01	150	20 x L 24	18,5	SI	974,00 €	**775,00 €**
2995005C	0-1000	0,01	300	20 x L 24	18,5	SI	1.455,00 €	**1.162,00 €**
2995015	0-1500	0,01	200	20 x L 24	18,5	NO	1.520,00 €	**1.250,00 €**
2995020	0-2000	0,01	200	20 x L 24	18,5	NO	1.990,00 €	**1.770,00 €**

misure espresse in mm

www.rupac.com

CALIBRI DIGITALI IN FIBRA DI CARBONIO

Serie ultraleggera

IP67 LIGHT

2997910

1.480,00 €

Becchi in acciaio INOX temprato e contatti rivestiti al TiN (Nitruro di Titanio).
Funzioni ON/OFF, azzeramento, conversione mm/inch.

2997910

Codice	Misura	Risoluzione	Lunghezza Becchi	Peso (g)	Misura minima interni	Altezza cifre display	Listino	Offerta
2997910	0-1000	0,01	150	1850	20 x L 18	13	1.780,00 €	**1.480,00 €**
2997915	0-1500	0,01	150	2200	20 x L 18	13	2.350,00 €	**1.980,00 €**
2997920	0-2000	0,01	150	2730	20 x L 18	13	3.090,00 €	**2.600,00 €**

misure espresse in mm

CALIBRI A CORSOIO DA OFFICINA

Serie MicroMet PLUS Esecuzione monoblocco

2320300

128,00 €

Con meccanica di alta qualità e regolazione micrometrica.

2320300

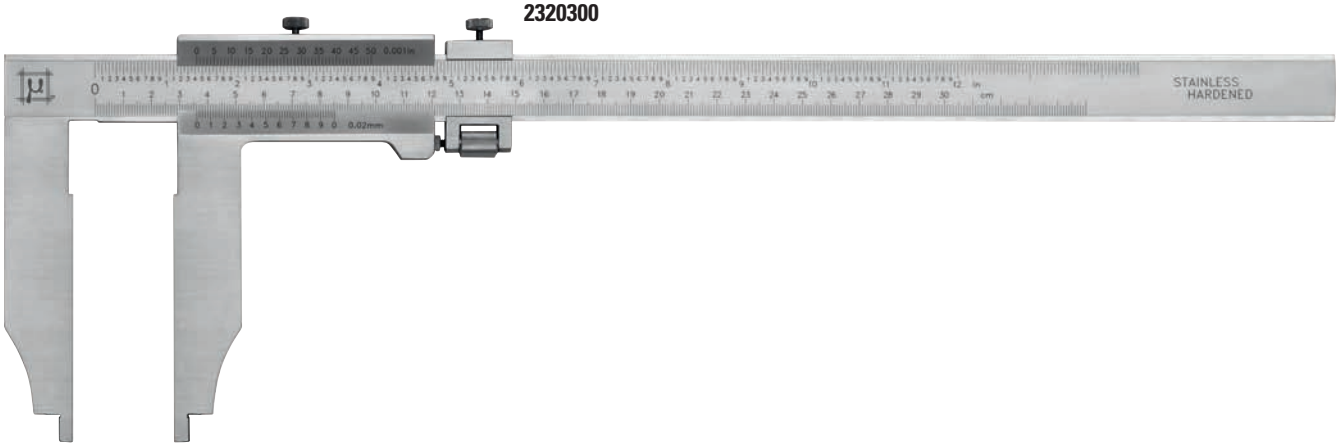

Codice	Misura	Risoluzione	Lunghezza Becchi	Misura minima interni	Listino	Offerta
2320300	0-300	0,02 - 1/1000"	90	10 x L 12	168,00 €	**128,00 €**
2320306	0-300	0,02 - 1/1000"	150	10 x L 18	242,00 €	**188,00 €**
2320500	0-500	0,02 - 1/1000"	100	20 x L 12	242,00 €	**192,00 €**
2320506	0-500	0,02 - 1/1000"	200	20 x L 24	399,00 €	**315,00 €**
2320750	0-750	0,02 - 1/1000"	150	20 x L 24	498,00 €	**396,00 €**
2320756	0-750	0,02 - 1/1000"	300	20 x L 24	937,00 €	**749,00 €**
2321000	0-1000	0,02 - 1/1000"	200	20 x L 24	895,00 €	**716,00 €**
2321006	0-1000	0,05 - 1/128"	300	20 x L 24	1.040,00 €	**870,00 €**
2321506	0-1500	0,02 - 1/1000"	300	20 x L 24	1.968,00 €	**1.590,00 €**

misure espresse in mm

www.rupac.com

CALIBRI DIGITALI DI PROFONDITÀ "ALTA QUALITÀ"

Serie Mahr Con certificato ACCREDIA

IP67 | + Preset − | DIGIMATIC | RS232 | USB

4126700C

398,00 €

Meccanica di qualità superiore in acciaio inossidabile temprato, con guide lappate per uno scorrimento perfetto.
Funzioni ON/OFF, AUTO ON/OFF, azzeramento, conversione mm/inch, funzione LOCK di sicurezza blocco tasti
e con funzione PRESET per impostare una quota desiderata. Sistema REFERENCE per una lettura più rapida e precisa.

Made by Mahr

Altezza cifre display 8,5 mm

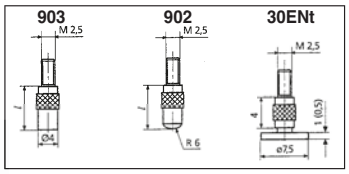

Inserti di misura forniti in dotazione standard con cod. 4126513C

Made by Mahr

Altezza cifre display 8,5 mm

Codice	Misura	Risoluzione	Piano d'appoggio	Sezione asta di misura	Contatto	Listino	Offerta con ACCREDIA
4126513C	0-100	0,01	85	Ø 4	Intercambiabile	687,00 €	**583,00 €**
4126700C	0-150	0,01	100	L 16 x 3,5	Ø 1,5 x 5	481,00 €	**398,00 €**
4126699C	0-200	0,01	100	L 16 x 3,5	Ø 1,5 x 5	526,00 €	**443,00 €**
4126701C	0-300	0,01	150	L 16 x 3,5	Ø 1,5 x 5	597,00 €	**501,00 €**

misure espresse in mm

CALIBRI DIGITALI DI PROFONDITÀ

Serie DIGITRONIC

IP40

2992200

79,00 €

Funzioni ON/OFF, azzeramento, conversione mm/inch, misurazione assoluta/incrementale.

Contatto cilindrico

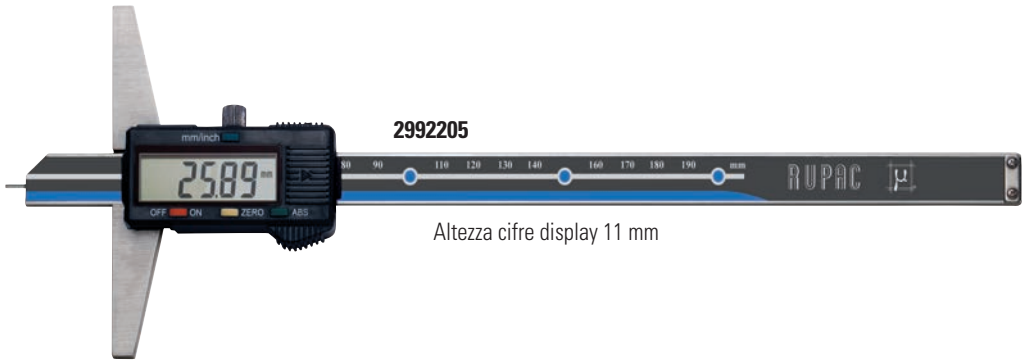

Altezza cifre display 11 mm

Codice	Misura	Risoluzione	Piano d'appoggio	Sezione asta di misura	Contatto	Listino	Offerta	ACCREDIA	Offerta
2992200	0-200	0,01	100	L 15,5 x 3,6	-	100,00 €	**79,00 €**	**2992200C**	**131,00 €**
2992205	0-200	0,01	100	L 15,5 x 3,6	Ø 2 x 10	115,00 €	**87,00 €**	**2992205C**	**139,00 €**
2992300	0-300	0,01	100	L 15,5 x 3,6	-	140,00 €	**107,00 €**	**2992300C**	**162,00 €**
2992500	0-500	0,01	120	L 15,0 x 6,0	-	210,00 €	**170,00 €**	**2992500C**	**230,00 €**

misure espresse in mm

www.rupac.com

MICROMETRI DI PROFONDITÀ

Versione analogica e digitale

IP54 | RS232 | USB

2380150

210,00 €

2780150

2380150

CAVO TRASMISSIONE DATI

2999003	USB	**49,00 €**
2999000	RS232	**11,00 €**

Codice	Versione	Misura	Risoluzione	Superfici di contatto	Piano d'appoggio	N° Aste	Listino	Offerta
2780150	Analogica	0-150	0,01	Ø 6	L 100 x 16	6	178,00 €	**148,00 €**
2380150	Digitale	0-150	0,001	Ø 4	L 100 x 16	6	260,00 €	**210,00 €**

misure espresse in mm

CALIBRI AD OROLOGIO

Serie MicroMet PLUS

Shock Proof

2301507

51,00 €

Versione particolarmente curata, realizzata in acciaio inossidabile temprato e con cremagliera protetta dallo sporco.

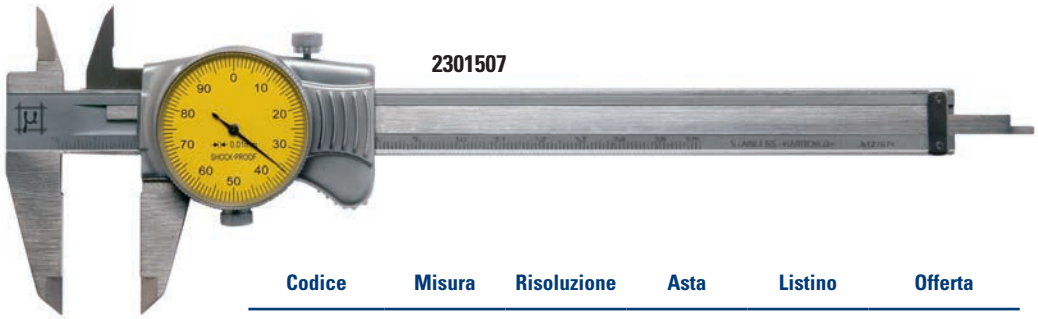

2301507

Codice	Misura	Risoluzione	Asta	Listino	Offerta	ACCREDIA	Offerta
2301507	0-150	0,01		62,00 €	**51,00 €**	**2301507C**	**101,00 €**
2302007	0-200	0,01		87,00 €	**66,00 €**	**2302007C**	**118,00 €**

misure espresse in mm

CALIBRI AD OROLOGIO

Con rotella di avanzamento fine

2301501

41,00 €

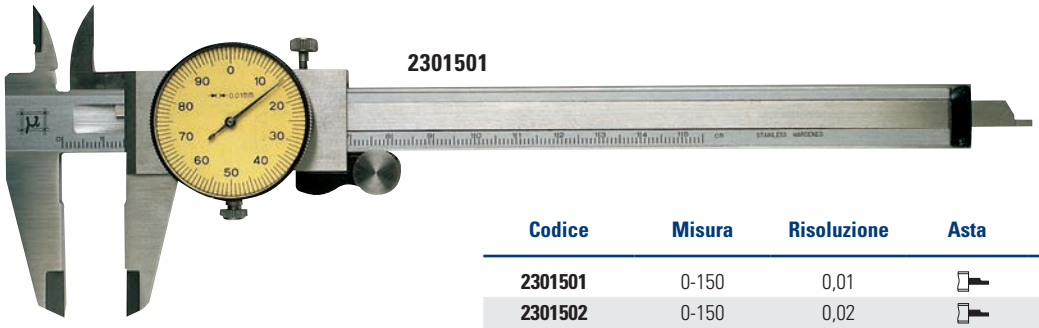

2301501

Codice	Misura	Risoluzione	Asta	Listino	Offerta
2301501	0-150	0,01		51,00 €	**41,00 €**
2301502	0-150	0,02		46,00 €	**35,00 €**
2301522*	0-150	0,02		58,00 €	**46,00 €**
2302001	0-200	0,01		79,00 €	**58,00 €**
2302002	0-200	0,02		71,00 €	**52,00 €**
2303001	0-300	0,01		132,00 €	**105,00 €**
2303002	0-300	0,02		121,00 €	**98,00 €**

***** Becchi riportati in metallo duro

misure espresse in mm

www.rupac.com

CALIBRI A CORSOIO SENZA ERRORE DI PARALLASSE

Serie MicroMet PLUS

2311508

30,00 €

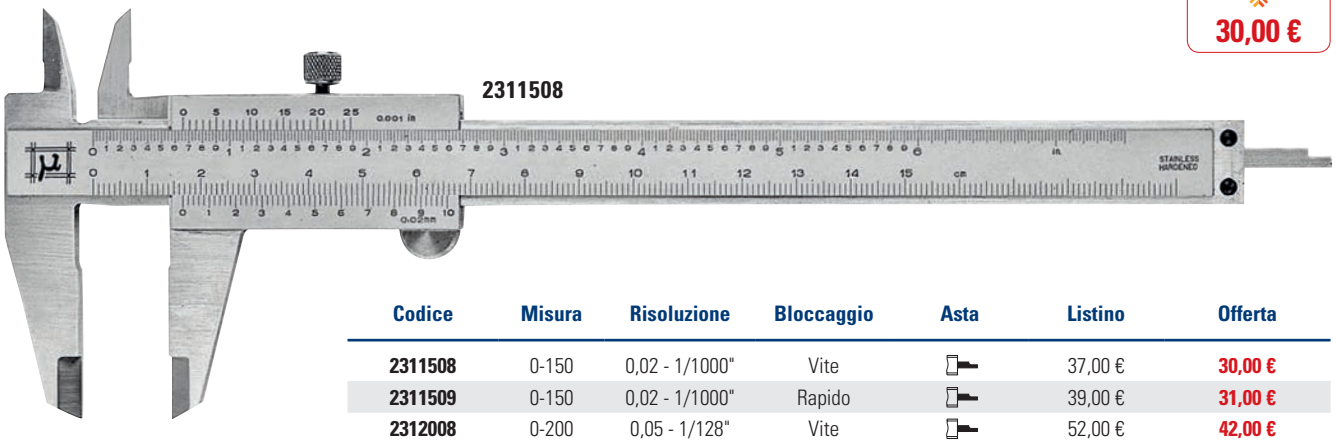

2311508

Codice	Misura	Risoluzione	Bloccaggio	Asta	Listino	Offerta
2311508	0-150	0,02 - 1/1000"	Vite		37,00 €	**30,00 €**
2311509	0-150	0,02 - 1/1000"	Rapido		39,00 €	**31,00 €**
2312008	0-200	0,05 - 1/128"	Vite		52,00 €	**42,00 €**
2312009	0-200	0,05 - 1/128"	Rapido		54,00 €	**43,00 €**

misure espresse in mm

CALIBRI A CORSOIO

Serie MicroMet PLUS

2311520

30,00 €

2311520

Codice	Misura	Risoluzione	Bloccaggio	Asta	Listino	Offerta
2311520	0-150	0,05 - 1/128"	Vite	Ø 1,5 mm	38,00 €	**30,00 €**
2311521	0-150	0,05 - 1/128"	Rapido	Ø 1,5 mm	40,00 €	**31,00 €**
2311531	0-150	0,05 - 1/128"	Rapido		40,00 €	**31,00 €**
2312020	0-200	0,05 - 1/128"	Vite	Ø 1,5 mm	64,00 €	**49,00 €**
2312021	0-200	0,05 - 1/128"	Rapido	Ø 1,5 mm	69,00 €	**56,00 €**
2313020	0-300	0,05 - 1/128"	Vite		137,00 €	**106,00 €**

misure espresse in mm

CALIBRI A CORSOIO CON BLOCCAGGIO A ROTELLA

Serie MicroMet PLUS

2311550

36,00 €

2311550

Codice	Misura	Risoluzione	Bloccaggio	Asta	Listino	Offerta
2311550	0-150	0,05 - 1/128"	Rotella		44,00 €	**36,00 €**
2312050	0-200	0,05 - 1/128"	Rotella		67,00 €	**55,00 €**

misure espresse in mm

BLOCCHETTI DI RISCONTRO

Con Certificato ACCREDIA

Gli assortimenti di blocchetti Rupac sono caratterizzati da un'elevata stabilità e da un ottimo potere di adesione.
La realizzazione in ceramica aumenta ulteriormente l'affidabilità e la resistenza all'usura oltre a garantire totale protezione da acidi o alcali; durezza di circa HV1400. Ogni blocchetto ha inciso un proprio numero di identificazione.

2350322

130,00 €

2350876

ACCIAIO

Codice	Set	Grado	Listino	Offerta	ACCREDIA	Offerta
2350322	32 pz.	2	163,00 €	**130,00 €**	-	-
2350470	47 pz.	0	601,00 €	**495,00 €**	**2350470C**	**850,00 €**
2350471	47 pz.	1	428,00 €	**340,00 €**	**2350471C**	**695,00 €**
2350472	47 pz.	2	218,00 €	**174,00 €**	-	-
2350870	87 pz.	0	935,00 €	**710,00 €**	**2350870C**	**1.369,00 €**
2350871	87 pz.	1	628,00 €	**440,00 €**	**2350871C**	**1.099,00 €**
2350872	87 pz.	2	335,00 €	**239,00 €**	-	-

CERAMICA

Codice	Set	Grado	Listino	Offerta	ACCREDIA	Offerta
2350327	32 pz.	1	1.308,00 €	**1.095,00 €**	**2350327C**	**1.365,00 €**
2350477	47 pz.	1	1.795,00 €	**1.580,00 €**	**2350477C**	**1.935,00 €**
2350876	87 pz.	0	3.460,00 €	**2.740,00 €**	**2350876C**	**3.399,00 €**

SET DI CALIBRAZIONE PER CALIBRI/MICROMETRI

In acciaio con Certificato

Per la taratura di calibri a corsoio e micrometri, secondo VDI/VDE/DGQ2618 – DIN 861 – ISO 3650 – DIN 2250.

2350010C

282,00 €

6061063C

Codice	Composizione	Utilizzo	Grado	Certificazione	Listino	Offerta
6061063C	30/41,3/131,4 + Anelli Ø 4 - Ø 25	per calibri	1	DAkkS	790,00 €	**450,00 €**
2350010C	2,5/5,1/7,7/10,3/12,9 15,0/17,6/20,2/22,8/25,0	per micrometri	1	ACCREDIA	340,00 €	**282,00 €**

misure espresse in mm

SET SPINE CALIBRATE

Precisione Classe 2

2704100

570,00 €

2704201N

Forniti in cassetta di legno. Spine con impugnatura rimovibile.
Lunghezza utile spine: 25 mm / 40 mm senza impugnatura (da Ø 1 a 1,45 mm)
35 mm / 50 mm senza impugnatura (da Ø 1,5 a 10 mm)

Codice	Diametro	Progressione	N° Pezzi	Listino	Offerta
2704001	da 0,5 a 1	0,01	51	698,00 €	**570,00 €**
2704100	da 1 a 4	0,05	61	708,00 €	**570,00 €**
2704101	da 4,05 a 8	0,05	80	822,00 €	**660,00 €**
2704201N	da 1 a 10	0,1	91	760,00 €	**618,00 €**

misure espresse in mm

MICROMETRO DIGITALE "ALTA QUALITÀ"

Serie Mahr Con avanzamento rapido e stelo non rotante

IP65 | TOL | 5 mm | Wi-Fi

4157120

329,00 €

NOVITÀ

4157120

4102220 i-Stick Ricevitore Wireless comprensivo di MarCom Professional, collegamento fino a 8 strumenti
Prezzo promozionale **87,00 €**

- Meccanica di qualità superiore per uno scorrimento impeccabile.
- Forma compatta ed ergonomica
- Avanzamento stelo 10 volte più veloce dei mcrometri convenzionali:
  1 giro = 5 mm di avanzamento
- Frizione sul tamburo.
- Grande display LCD, altezza cifre 10 mm.
- Misurazione assoluta ed incrementale.
- Preselezione quota.
- Funzione Lock di sicurezza blocco tasti.
- Misurazioni immediate grazie al sistema REFERENCE.

Codice	Misura	Risoluzione	Listino	Offerta	ACCREDIA	Offerta
4157120	0-25	0,001	382,00 €	**329,00 €**	**4157120C**	**394,00 €**

misure espresse in mm

MICROMETRI DIGITALI "ALTA QUALITÀ"

Serie DIGITRONIC PLUS

IP65 | USB

2390250

130,00 €

2390250

- Meccanica di qualità superiore per uno scorrimento impeccabile.
- Preselezione quota (origine).
- Frizione sul tamburo.
- Contatto a sfera intercambiabile in dotazione (cod. 2360099).

2360099

Codice	Misura	Risoluzione	Listino	Offerta	ACCREDIA	Offerta
2390250	0-25	0,001	160,00 €	**130,00 €**	**2390250C**	**195,00 €**
2390500	25-50	0,001	195,00 €	**156,00 €**	**2390500C**	**221,00 €**
2390750	50-75	0,001	220,00 €	**176,00 €**	**2390750C**	**241,00 €**
2391000	75-100	0,001	245,00 €	**195,00 €**	**2391000C**	**260,00 €**

misure espresse in mm

2990012 Cavo di connessione USB e software di acquisizione dati
Prezzo promozionale **69,00 €**

MICROMETRO DIGITALE "ALTA QUALITÀ"

Serie Mahr

IP65

4157011

195,00 €

Made by Mahr

- Meccanica di qualità superiore per uno scorrimento impeccabile.
- Frizione sul tamburo.
- Grande display LCD, altezza cifre 10 mm.
- Misurazione assoluta ed incrementale.
- Preselezione quota.
- Funzione Lock di sicurezza blocco tasti.
- Misurazioni immediate grazie al sistema REFERENCE.

Codice	Misura	Risoluzione	Listino	Offerta	ACCREDIA	Offerta
4157011	0-25	0,001	225,00 €	195,00 €	4157011C	260,00 €

misure espresse in mm

MICROMETRI DIGITALI

Serie DIGITRONIC

IP54 RS232 USB

2392025

98,00 €

2392025

- Misurazione assoluta ed incrementale.
- Preselezione quota (origine).

CAVO TRASMISSIONE DATI

2999003	USB	49,00 €
2999000	RS232	11,00 €

Codice	Misura	Risoluzione	Listino	Offerta	ACCREDIA	Offerta
2392025	0-25	0,001	127,00 €	98,00 €	2392025C	163,00 €
2392050	25-50	0,001	147,00 €	112,00 €	2392050C	179,00 €
2392075	50-75	0,001	161,00 €	124,00 €	2392075C	191,00 €
2392100	75-100	0,001	179,00 €	134,00 €	2392100C	203,00 €

misure espresse in mm

SUPPORTI PER MICROMETRI

2001915

19,90 €

2001915

2001914

2001915 Supporto con corpo in ghisa e ganasce orientabili, per micrometri con campo di misura fino a 100 mm
Prezzo promozionale **19,90 €** (Listino 26,00 €)

2001914 Supporto portatile con struttura pieghevole, per micrometri con campo di misura fino a 100 mm
Prezzo promozionale **21,50 €** (Listino 27,00 €)

www.rupac.com

MICROMETRI DIGITALI PER SUPERFICI CONVESSE

Serie DIGITRONIC

2397125

IP54 | RS232 | USB

2397125
167,00 €

- Misurazione assoluta ed incrementale.
- Preselezione quota (origine).

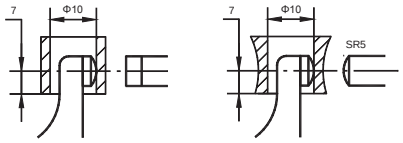

Codice	Misura	Risoluzione	Esecuzione	Listino	Offerta
2397025	0-25	0,001	Piano/Sfera (A)	198,00 €	**167,00 €**
2397125	0-25	0,001	Sfera/Sfera (B)	198,00 €	**167,00 €**

misure espresse in mm

CAVO TRASMISSIONE DATI

2999003	USB	**49,00 €**
2999000	RS232	**11,00 €**

MICROMETRI DIGITALI CON CONTATTI A DISCO

Serie DIGITRONIC Stelo non rotante

2393025

IP40 | RS232 | USB

2393025
179,00 €

- Misurazione assoluta ed incrementale.
- Preselezione quota (origine).

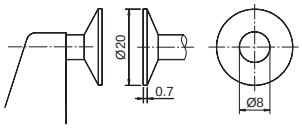

Codice	Misura	Risoluzione	Superfici di contatto	Listino	Offerta
2393025	0-25	0,001	Ø 20 x 0,7	225,00 €	**179,00 €**
2393050	25-50	0,001	Ø 20 x 0,7	240,00 €	**195,00 €**
2393075	50-75	0,001	Ø 20 x 0,7	271,00 €	**217,00 €**
2393100	75-100	0,001	Ø 20 x 0,7	310,00 €	**250,00 €**

misure espresse in mm

CAVO TRASMISSIONE DATI

2999003	USB	**49,00 €**
2999000	RS232	**11,00 €**

MICROMETRI DIGITALI PER CAVE

Serie DIGITRONIC Stelo non rotante

2398025

IP40 | RS232 | USB

2398025
199,00 €

- Misurazione assoluta ed incrementale.
- Preselezione quota (origine).

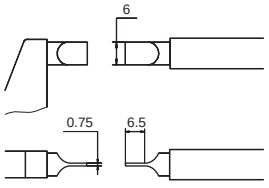

Codice	Misura	Risoluzione	Superfici di contatto	Listino	Offerta
2398025	0-25	0,001	0,75 x 6,50	245,00 €	**199,00 €**
2398050	25-50	0,001	0,75 x 6,50	260,00 €	**218,00 €**

misure espresse in mm

CAVO TRASMISSIONE DATI

2999003	USB	**49,00 €**
2999000	RS232	**11,00 €**

MICROMETRI PER ESTERNI

Serie MicroMet PLUS Corredati di certificato del costruttore

2551025

34,00 €

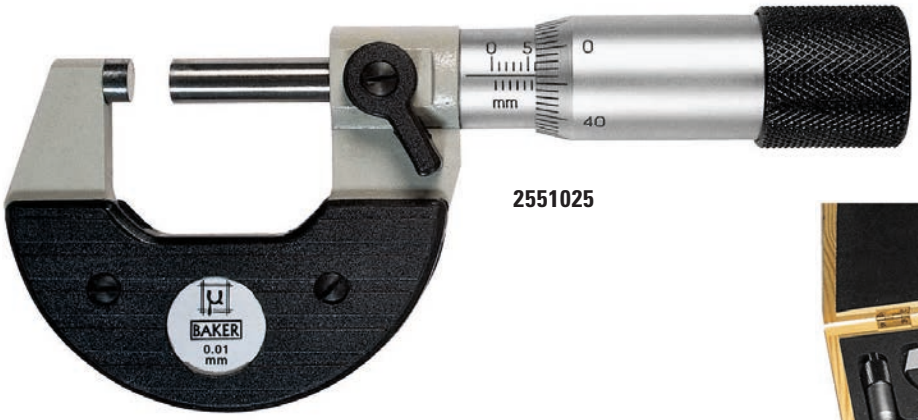

2551025

- Frizione sul tamburo.

2559100

Codice	Misura	Risoluzione	Contatti	Listino	Offerta
2551025	0-25	0,01	Piani	43,00 €	**34,00 €**
2551050	25-50	0,01	Piani	70,00 €	**54,00 €**
2551075	50-75	0,01	Piani	88,00 €	**67,00 €**
2551100	75-100	0,01	Piani	99,00 €	**74,00 €**
2559100*	**SET** 0-100	0,01	Piani	288,00 €	**230,00 €**
2559150**	**SET** 0-150	0,01	Piani	544,00 €	**449,00 €**

* Serie di 4 micrometri + 3 aste di riscontro

** Serie di 6 micrometri + 5 aste di riscontro

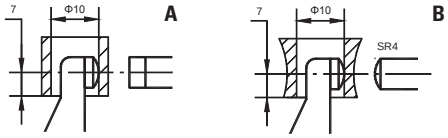

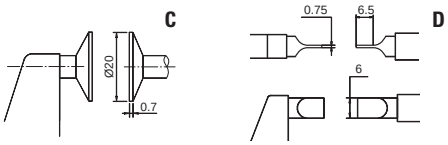

PER SUPERFICI CONVESSE

2557025	0-25	0,01	Piano/Sfera (A)	102,00 €	**84,00 €**
2557125	0-25	0,01	Sfera/Sfera (B)	112,00 €	**90,00 €**

CON CONTATTI A DISCO

2553025	0-25	0,01	Disco (C)	205,00 €	**165,00 €**

PER CAVE

2558025	0-25	0,01	Lama (D)	274,00 €	**212,00 €**

misure espresse in mm

MICROMETRI PER ESTERNI

Serie BluLine

2361025

22,00 €

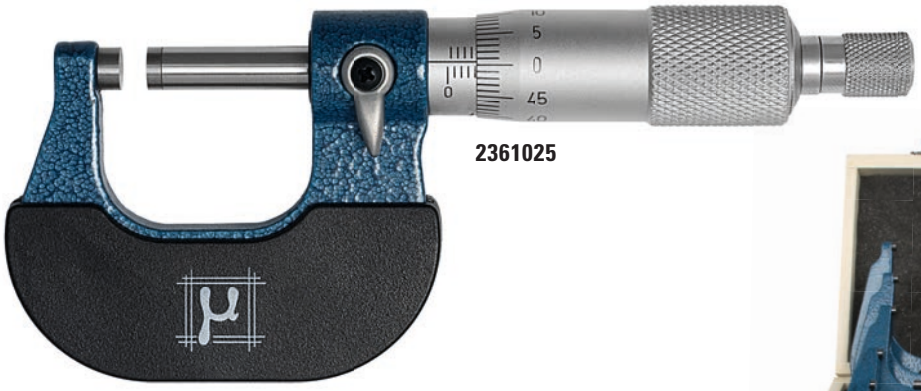

2361025

2369150

Codice	Misura	Risoluzione	Listino	Offerta
2361025	0-25	0,01	28,00 €	**22,00 €**
2361050	25-50	0,01	33,00 €	**25,00 €**
2369150*	**SET** 0-150	0,01	242,00 €	**170,00 €**

* Serie di 6 micrometri + 5 aste di riscontro

misure espresse in mm

www.rupac.com

SET MICROMETRI A TRE PUNTE

Con Certificato ACCREDIA per anelli di riscontro

2503393C

426,00 €

2503395C

Superfici di contatto cilindriche in metallo duro.
Ogni confezione comprende inoltre:
- prolunga di profondità (no per cod. 2503391C e 2503396C).
- anelli di riscontro (certificati ACCREDIA).

Codice	Misura	Risoluzione	Composizione	Quota da fondo foro	Listino	Offerta con ACCREDIA
2503391C	3,5-6,5	0,001	4 micrometri / 2 anelli	1,3	1.088,00 €	**765,00 €**
2503392C	6-12	0,001	3 micrometri / 2 anelli	1,5	764,00 €	**510,00 €**
2503393C	12-20	0,005	2 micrometri / 1 anello	1	548,00 €	**426,00 €**
2503394C	20-40	0,005	4 micrometri / 2 anelli	1	1.051,00 €	**785,00 €**
2503395C	40-100	0,005	6 micrometri / 3 anelli	1	1.674,00 €	**1.256,00 €**
2503396C	100-200	0,005	4 micrometri / 2 anelli	20	2.765,00 €	**2.275,00 €**

misure espresse in mm

SET MICROMETRI A TRE PUNTE DIGITALI

Serie Mahr con Certificato ACCREDIA per anelli di riscontro

IP52 · DIGIMATIC · R5232 · USB

2509393C

972,00 €

2509394C

Superfici di contatto cilindriche in metallo duro.
Ogni confezione comprende:
- 1 micrometro digitale Mahr
  con display LCD altezza cifre 7,5 mm.
- le teste di misura MicroMet previste.
- gli anelli di riscontro (certificati ACCREDIA).

Funzioni
- Misurazione assoluta ed incrementale.
- Preselezione quota.
- Funzione Lock di sicurezza blocco tasti.
- Misurazioni immediate grazie al sistema REFERENCE.

Codice	Misura	Risoluzione	Composizione	Quota da fondo foro	Listino	Offerta con ACCREDIA
2509392C	6-12	0,001	3 micrometri / 2 anelli	1,5	1.326,00 €	**1.080,00 €**
2509393C	12-20	0,001	2 micrometri / 1 anello	1	1.123,00 €	**972,00 €**
2509394C	20-40	0,001	4 micrometri / 2 anelli	1	1.586,00 €	**1.315,00 €**
2509395C	40-100	0,001	6 micrometri / 3 anelli	1	2.150,00 €	**1.745,00 €**

misure espresse in mm

MICROMETRI A TRE PUNTE SINGOLI

2503311

172,00 €

Codice	Misura	Risoluzione	Quota da fondo foro	Listino	Offerta
2503305	6-8	0,001	1,5	212,00 €	172,00 €
2503306	8-10	0,001	1,5	212,00 €	172,00 €
2503307	10-12	0,001	1,5	212,00 €	172,00 €
2503308	12-16	0,005	1	212,00 €	172,00 €
2503309	16-20	0,005	1	212,00 €	172,00 €
2503310	20-25	0,005	1	212,00 €	172,00 €
2503311	25-30	0,005	1	212,00 €	172,00 €
2503312	30-35	0,005	1	212,00 €	172,00 €
2503313	35-40	0,005	1	212,00 €	172,00 €
2503314	40-50	0,005	1	242,00 €	196,00 €
2503315	50-60	0,005	1	242,00 €	196,00 €
2503316	60-70	0,005	1	242,00 €	196,00 €
2503317	70-80	0,005	1	242,00 €	196,00 €
2503318	80-90	0,005	1	242,00 €	196,00 €
2503319	90-100	0,005	1	242,00 €	196,00 €
2503320	100-125	0,005	20	464,00 €	378,00 €
2503321	125-150	0,005	20	464,00 €	378,00 €
2503322	150-175	0,005	20	464,00 €	378,00 €
2503323	175-200	0,005	20	464,00 €	378,00 €

misure espresse in mm

2503316

2503311

Superfici di contatto cilindriche in metallo duro.

SET MICROMETRI A TRE PUNTE DIGITALI CON AZIONAMENTO RAPIDO

Con Certificato ACCREDIA per anelli di riscontro

IP54 RS232 USB

2603393C

670,00 €

- Superfici di contatto in metallo duro.
- Funzioni preset, reset, impostazione campo di tolleranza.
- Risoluzione 0,001 mm.
- Forniti completi di impugnatura, comparatore digitale ed anelli di riscontro (certificati ACCREDIA).

CAVO TRASMISSIONE DATI

2999004	USB	80,00 €
2999009	RS232	65,00 €

VERSIONE CLASSIC
SERIE 260 DIGITRONIC

VERSIONE TRIGA-BORE
SERIE 240 DIGITRONIC

Codice	Misura	Composizione	Quota fondo foro	Listino	Offerta con ACCREDIA
VERSIONE CLASSIC / MOVIMENTO A LEVA					
2603392C	6 - 12	3 teste / 2 anelli	1,5	943,00 €	780,00 €
2603393C	12 - 20	2 teste / 1 anello	1,0	806,00 €	670,00 €
2603394C	20 - 40	4 teste / 2 anelli	1,0	1.213,00 €	995,00 €
2603395C	40 -100	6 teste / 3 anelli	0,5	2.469,00 €	1.850,00 €
VERSIONE TRIGA-BORE / MOVIMENTO A PISTOLA					
2403393C	6 - 16	4 teste / 2 anelli	1,5	1.606,00 €	1.210,00 €
2403394C	16 - 40	4 teste / 2 anelli	0,5	1.526,00 €	1.160,00 €
2403395C	40 -100	6 teste / 3 anelli	0,5	2.424,00 €	1.850,00 €

misure espresse in mm

www.rupac.com

MICROMETRI PER INTERNI

Con becchi in metallo duro

2970030

59,00 €

2970030

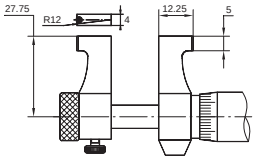

Contatti campo di misura 25-50 mm

Codice	Misura	Risoluzione	Contatti	Listino	Offerta
2970030	5-30	0,01	Ø 2 x L 5 mm	75,00 €	**59,00 €**
2970050	25-50	0,01	Vedi disegno	83,00 €	**68,00 €**

misure espresse in mm

- Completi di anello di riscontro.

MICROMETRI DIGITALI PER INTERNI

Con becchi in metallo duro

IP40 RS232 USB

2979030

188,00 €

2979030

- Misurazione assoluta ed incrementale.
- Preselezione quota (origine).
- Completi di anello di riscontro.

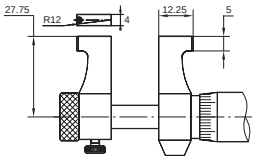

Contatti campo di misura 25-50 mm

Codice	Misura	Risoluzione	Contatti	Listino	Offerta
2979030	5-30	0,001	Ø 2 x L 5 mm	227,00 €	**188,00 €**
2979050	25-50	0,001	Vedi disegno	240,00 €	**199,00 €**

misure espresse in mm

CAVO TRASMISSIONE DATI

2999003	USB	**49,00 €**
2999000	RS232	**11,00 €**

MICROMETRI PER INTERNI

In esecuzione componibile

2790500

203,00 €

2790500

- Superfici di contatto cromate.
- Diametro tubo: 14 mm.

Codice	Misura	Risoluzione	Listino	Offerta
2790500	50-500	0,01	248,00 €	**203,00 €**
2791000	50-1000	0,01	438,00 €	**364,00 €**

misure espresse in mm

ALESAMETRI

Serie MicroMet PLUS

Forniti completi di comparatore Ø 58 mm.
Tastatore mobile con contatto in metallo duro.

MADE IN ITALY

1577022

232,00 €

www.rupac.com

1577022

1577050

1577999

Codice	Misura	Risoluzione	Max profondità foro	Listino	Offerta
1577050	20-50	0,01	250	295,00 €	**245,00 €**
1577022	30-100	0,01	250	280,00 €	**232,00 €**
1577305	50-300	0,01	380	390,00 €	**324,00 €**
1577500	100-500	0,01	650	725,00 €	**605,00 €**

misure espresse in mm

SET

1577999	18-150	0,01	250	450,00 €	**375,00 €**
1577991	20-300	0,01	250	554,00 €	**460,00 €**

misure espresse in mm

3070500

Codice	Misura	Descrizione	Listino	Offerta
3070500	15-400	Apparecchio per la taratura di alesametri	700,00 €	**535,00 €**

misure espresse in mm

Set di taratura per la messa a punto ed il controllo di alesametri e misuratori per interni.
Da utilizzare con l'ausilio di blocchetti di riscontro (non compresi).

TASTATORI

Serie MicroMet PLUS Corredati di certificato del costruttore

1550302

69,00 €

Punta tastatrice in metallo duro.
Forniti completi di attacco a coda di rondine Ø 8 mm, con elegante astuccio.

1550302

1550315

1550312

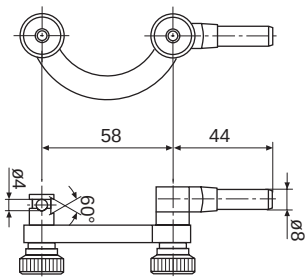

2349999 Supporto di centraggio
Prezzo promozionale **12,00 €**

Codice	Misura	Risoluzione	Scala	Lunghezza stelo	Ø ghiera	Punta tastatrice	Listino	Offerta
1550302	0,8	0,01	0-40-0	12,8	29	Ø 2	100,00 €	**69,00 €**
1550312	0,8	0,01	0-40-0	12,8	38	Ø 2	120,00 €	**79,00 €**
1550315	0,8	0,01	0-40-0	31,8	29	Ø 2	145,00 €	**99,00 €**
2550302* SET	0,8	0,01	0-40-0	12,8	29	Ø 1 - Ø 2	115,00 €	**82,00 €**
2550312* SET	0,8	0,01	0-40-0	12,8	38	Ø 1 - Ø 2	135,00 €	**92,00 €**

* Il set comprende attacchi a coda di rondine Ø 4 e Ø 8 mm e attacco universale con asta sezione 9 x 9 x 100 mm.

misure espresse in mm

SPESSIMETRI DIGITALI

Serie DIGITRONIC

1555925

144,00 €

1555925

1559931

1559142

Codice	Misura	Risoluzione	Profondità gola	Contatti	Uscita dati	Listino	Offerta
1555925	0-25	0,01	25	Ø 14,5	-	170,00 €	**144,00 €**
1559931	0-10	0,001	25	Ø 10	USB	336,00 €	**275,00 €**
1559142	0-10	0,01	100	Ø 10	-	195,00 €	**165,00 €**

misure espresse in mm

www.rupac.com

COMPARATORI A BRACCI TASTATORI PER INTERNI

IP67 DIGIMATIC USB

3501510N

495,00 €

Per misurazioni di interni quali cave, fori, ecc. anche su pezzi difficili.
Contatti in metallo duro.
Lettura assoluta ed incrementale, ricerca del punto minimo/massimo, impostazione della tolleranza (LED rosso/verde).
Altezza cifre display 8,5 mm.
Uscita dati (opzionale): USB o Digimatic.

3501510N

Codice	Modello	Misura	Risoluzione	Lunghezza bracci	Profondità scanalatura	Listino	Offerta
3501501N	G105	5-15	0,005	35	2,3 x 0,8	550,00 €	**495,00 €**
3501510N	G210	10-30	0,01	85	5,2 x 1,2	550,00 €	**495,00 €**
3501530N	G230	30-50	0,01	85	7,0 x 1,2	550,00 €	**495,00 €**

misure espresse in mm

COMPARATORI A BRACCI TASTATORI PER ESTERNI

IP67 DIGIMATIC USB

3503502N

495,00 €

Per misurazioni di esterni anche su pezzi difficili.
Contatti in metallo duro.
Lettura assoluta ed incrementale, ricerca del punto minimo/massimo, impostazione della tolleranza (LED rosso/verde).
Altezza cifre display 8,5 mm.
Uscita dati (opzionale): USB o Digimatic.

3503502N

3505450

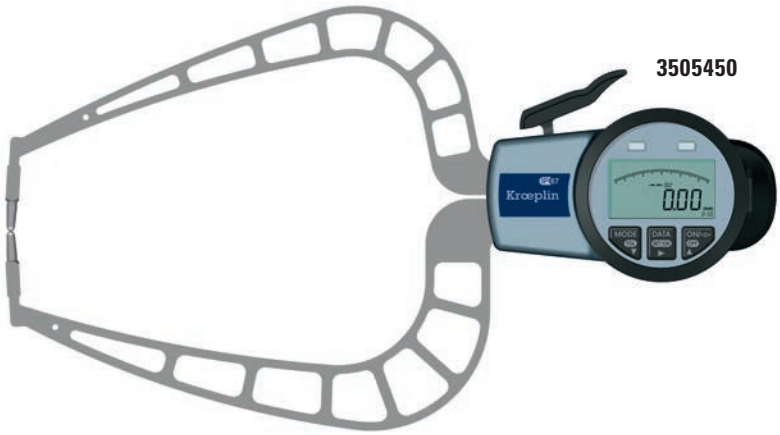

Codice	Modello	Misura	Risoluzione	Lunghezza bracci	Listino	Offerta
3503502N	C220	0-20	0,01	85	550,00 €	**495,00 €**
3505330	C330	0-30	0,02	116	550,00 €	**495,00 €**
3505450	C450	0-50	0,02	167	744,00 €	**670,00 €**

misure espresse in mm

www.rupac.com

COMPARATORI

Serie MicroMet PLUS Corredati di certificato del costruttore

Shock Proof

1502251

32,00 €

Esecuzione meccanica che consente un eccezionale scorrimento ed elevata precisione.
Fornito con elegante astuccio, completo di fondelli, piano e con asola.

www.rupac.com

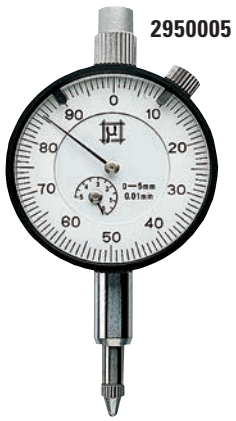

2950005

1502251

2550017

1503259A

Codice	Misura	Risoluzione	Scala	Ø ghiera	Caratteristiche	Listino	Offerta
2950005	5	0,01	0-100	41	-	32,00 €	**25,00 €**
1502251	10	0,01	0-100	58	Shock Proof	40,00 €	**32,00 €**
1502252	25	0,01	0-100	58	-	84,00 €	**74,00 €**
1503259A	50	0,01	0-100	88	Asola centrale	215,00 €	**180,00 €**
2550017	1	0,001	0-100-0	58	Montato su rubini	118,00 €	**100,00 €**
1502254S	5	0,001	0-100-0	58	-	167,00 €	**132,00 €**

misure espresse in mm

COMPARATORE DI PRECISIONE ALTA QUALITÀ

Serie Mahr

Shock Proof

4334000

194,00 €

4334000

Protezione antiurto del movimento di misurazione.
Movimento del tastatore su gabbia a sfere, per un'elevata precisione ed un limitato errore di inversione.
Registrazione micrometrica bloccabile.
Quadrante ad alto contrasto.
Conforme alle normative DIN 879-1.

Codice	Misura	Risoluzione	Limite di errore G	Listino	Offerta	ACCREDIA	Offerta
4334000	± 50	1	1	215,00 €	**194,00 €**	**4334000C**	**249,00 €**

misure espresse in µm

COMPARATORI DIGITALI "ALTA QUALITÀ"

Serie Mahr

IP52 · RS232 · DIGIMATIC · USB

4336010 — 154,00 €

Made by Mahr

4336030

Caratteristiche: auto ON-OFF, ON/OFF, zero, inversione direzione di conteggio, preselezione quota, conversione mm/inch.
Misurazione immediata grazie al sistema REFERENCE.
Altezza cifre display 12,5 mm.

Codice	Misura	Risoluzione	Precisione	Listino	Offerta	ACCREDIA	Offerta
4336010	12,5	0,01	0,02	176,00 €	**154,00 €**	**4336010C**	**199,00 €**
4336030	12,5	0,001	0,005	350,00 €	**308,00 €**	**4336030C**	**363,00 €**

misure espresse in mm

COMPARATORI DIGITALI "ALTA QUALITÀ"

Serie DIGITRONIC PLUS

IP65 · MAX MIN · TOL · USB

2958010 — 90,00 €

2958101

Caratteristiche: AUTO ON/OFF, ON/OFF, zero, inversione direzione di conteggio, conversione mm/inch, preselezione quota, impostazione campo di tolleranza, funzione ricerca valore minimo e massimo, mantenimento quota in memoria dopo lo spegnimento.
Fornito completo di fondelli piano e con asola.
Altezza cifre display 11 mm.
Protezione IP54 per i modelli con corsa 25 mm e 50 mm.
Pressione di misura ridotta 0,5N (cod. 2958101).

2990013 Cavo di connessione USB e software di acquisizione dati
Prezzo promozionale **69,00 €**

Codice	Misura	Risoluzione	Precisione	Listino	Offerta	ACCREDIA	Offerta
2958101	13,5	0,001	0,005	230,00 €	**185,00 €**	**2958101C**	**240,00 €**
2958010	13,5	0,01	0,02	124,00 €	**90,00 €**	**2958010C**	**145,00 €**
2958102	25	0,001	0,005	315,00 €	**245,00 €**	**2958102C**	**300,00 €**
2958011	25	0,01	0,02	155,00 €	**120,00 €**	**2958011C**	**175,00 €**
2958103	50	0,001	0,006	420,00 €	**335,00 €**	**2958103C**	**395,00 €**
2958012	50	0,01	0,03	292,00 €	**230,00 €**	**2958012C**	**290,00 €**

misure espresse in mm

COMPARATORI DIGITALI

Serie DIGITRONIC

IP40

2959010 — 75,00 €

2959101

Caratteristiche: AUTO ON-OFF, ON/OFF, zero, preselezione quota, conversione mm/inch.
Altezza cifre display 12,5 mm.

Codice	Misura	Risoluzione	Precisione	Listino	Offerta	ACCREDIA	Offerta
2959101	12	0,001	±0,004	125,00 €	**99,00 €**	**2959101C**	**154,00 €**
2959010	12	0,01	±0,02	95,00 €	**75,00 €**	**2959010C**	**130,00 €**
2959011	25	0,01	±0,03	140,00 €	**109,00 €**	**2959011C**	**164,00 €**
2959012	50	0,01	±0,04	199,00 €	**159,00 €**	**2959012C**	**219,00 €**

misure espresse in mm

www.rupac.com

SUPPORTI PORTA COMPARATORE

Serie MicroMet PLUS

2107701

104,00 €

I modelli **Basic** e **Standard** hanno la base in ghisa e tavola in acciaio speciale temprato con finitura rettificata di precisione.
Foro per gambo comparatore Ø 8 mm.

www.rupac.com

2107701

Modello BASIC

2001841

Modello STANDARD

2003311

Modello GRANITO

Codice	Modello	Dimensioni tavola	Max altezza	Ø colonna	Lunghezza braccio	Regolazione micrometrica	Listino	Offerta
2107701	Basic	70 x 70	150	23	85	No	129,00 €	**104,00 €**
2001841	Standard	160 x 160	160	31	100	8	230,00 €	**199,00 €**
2003311	Granito	220 x 160	160	31	100	8	315,00 €	**258,00 €**

misure espresse in mm

SUPPORTO CON COMPARATORE

NOVITÀ

Shock Proof

2107709

77,00 €

Stativo completo di comparatore e tavola **regolabile in altezza** in acciaio speciale temprato con finitura lappata di precisione.

DATI TECNICI COMPARATORE

Campo di misura:	10 mm
Risoluzione:	0,01 mm
Ghiera:	Ø 57 mm
Scala:	0-100
Normativa:	DIN-878

Codice	Dimensioni tavola	Max altezza	Lunghezza braccio	Listino	Offerta
2107709	Ø 55	25	55	96,00 €	**77,00 €**

misure espresse in mm

SUPPORTI PORTA COMPARATORE

Serie MicroMet PLUS Con base magnetica

SWISS MADE
GLI UNICI ORIGINALI

2005026
136,00 €

I modelli **Classic** e **Strato** sono stativi in grado di raggiungere qualsiasi posizione.
Sistema di fissaggio totalmente meccanico che non richiede alcuna manutenzione.
Bloccaggio sicuro in posizione con una sola manopola e regolazione micrometrica di precisione.
Attacco per gambo comparatore Ø 8 mm ed a coda di rondine per tastatori.
Il modello Strato è realizzato in lega leggera e ricavato da un unico pezzo.
Base magnetica con piano inferiore prismatico RUPAC.

2005022

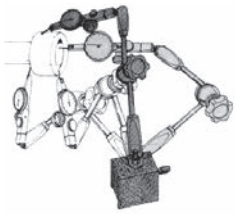

Modello CLASSIC

2005028

Modello STRATO

2005024

Modello BASE

Codice	Raggio di azione	Modello	Forza magnetica (N)	Listino	Offerta
2005022	200	Classic	800	207,00 €	**169,00 €**
2005001	290	Classic	800	246,00 €	**209,00 €**
2005002	400	Classic	800	279,00 €	**227,00 €**
2005020	200	Strato	800	243,00 €	**193,00 €**
2005028	280	Strato	800	311,00 €	**264,00 €**
2005026	250	Base*	300	166,00 €	**136,00 €**
2005024	350	Base	700	182,00 €	**149,00 €**

* Versione "mini"

misure espresse in mm

SUPPORTI PORTA COMPARATORE

Con base magnetica

2001803
24,00 €

2001803

2001800

Supporti porta comparatore **serie F03**.

Base magnetica con piano inferiore prismatico.
Attacco per gambo comparatore Ø 8 mm.

Codice	Raggio di azione	Regolazione micrometrica	Forza magnetica (N)	Listino	Offerta
2001800	265	NO	600	27,00 €	**22,00 €**
2001803	265	SI	600	33,00 €	**24,00 €**

misure espresse in mm

www.rupac.com

APPARECCHIO DI PRECISIONE PER LA MISURAZIONE DI ECCENTRICITÀ

Serie MicroMet PLUS con prismi superiori

2003075

715,00 €

Apparecchio e contropunte di precisione.
Coppia contropunte regolabili, con riporto in metallo duro; cannotto mobile regolabile assialmente mediante leva.
Basamento in ghisa; porta comparatore/tastatore, con regolazione micrometrica, in dotazione.
Planarità ≤ 10 µm.
Parallelismo degli assi ≤ 10 µm.
Coassialità delle contropunte ≤ 10 µm.

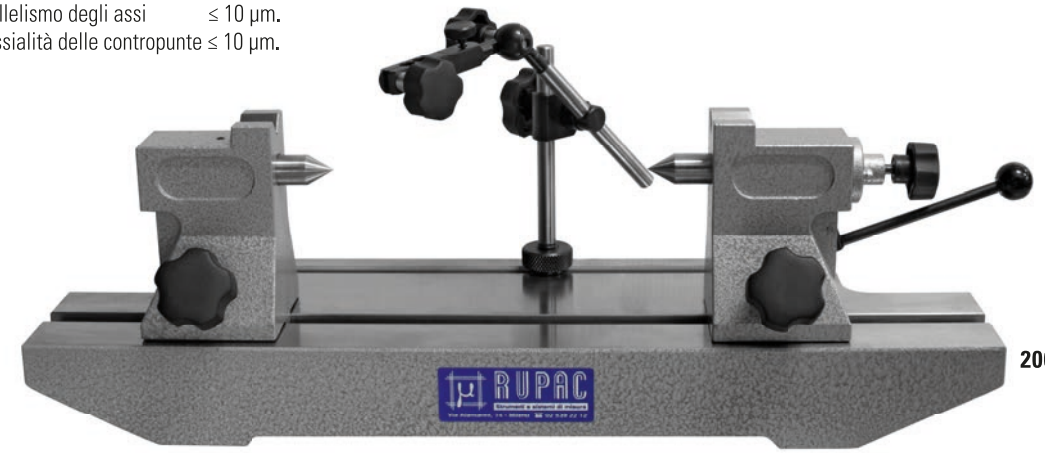

2003075

Codice	Max distanza tra punte	H punte	Prismi sup. Ø pezzo	Corsa contropunte	Peso (Kg) ca.	Listino	Offerta
2003075	300	75	5 ÷ 25	10	21	944,00 €	**715,00 €**

misure espresse in mm

BANCO A CONTROPUNTE

Serie MicroMet PLUS

2003012

798,00 €

Apparecchi in ghisa stabilizzata. Conformi alle normative DIN 876-1
Porta comparatore/tastatore, con regolazione micrometrica, in dotazione.
Coppia contropunte costituita da una contropunta con cannotto fisso ed una con cannotto regolabile assialmente mediante leva.
Contropunta cono MT3.
Coassialità delle contropunte ≤ 10 µm.

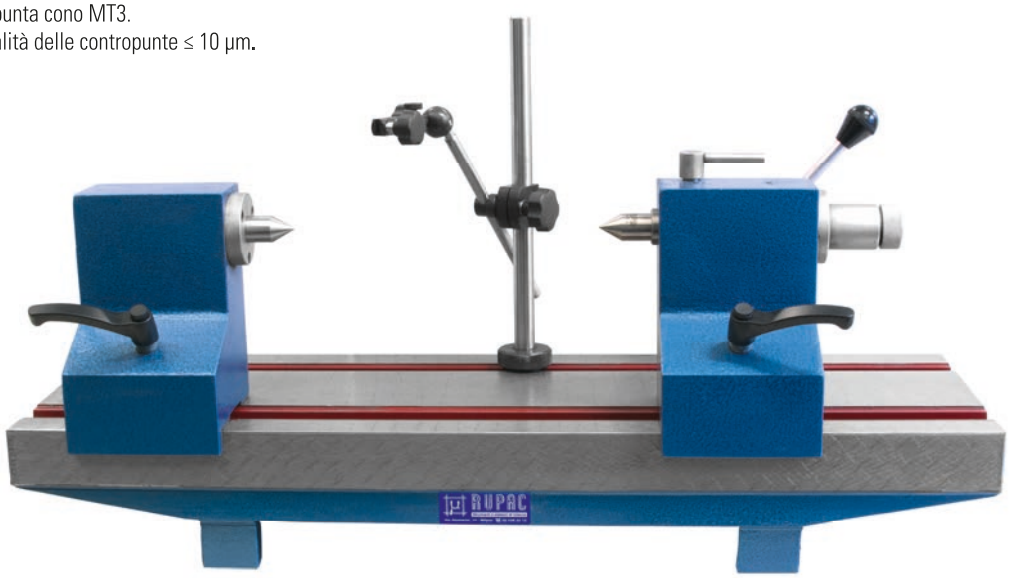

2005017

Codice	Max distanza tra punte	H punte	Corsa contropunte	Peso (Kg) ca.	Listino	Offerta
2003012	300	125	20	80	980,00 €	**798,00 €**
2005017	500	160	20	95	1.250,00 €	**994,00 €**
2010017	1000	200	20	185	1.995,00 €	**1.598,00 €**
2015025	1500	250	20	280	3.485,00 €	**2.850,00 €**
2020025	2000	250	20	320	5.241,00 €	**4.070,00 €**

misure espresse in mm

APPARECCHI DI CONTROLLO DELL'ERRORE RADIALE

Serie MicroMet PLUS

5501010

1.850,00 €

Particolarmente adatti per il controllo anche multi quota di pezzi di piccole e medie dimensioni con comando per la rotazione manuale.
Tutti i supporti porta tastatore/comparatore hanno una regolazione micrometrica che permette un preciso posizionamento e azzeramento e ruotano di 90° per consentire un rapido cambio pezzo. Tastatore e comparatore sono esclusi.
Forniti completi di rullo superiore standard Ø 16 x 24,8 mm e coppia rulli principali inferiori standard.
Precisione 0,005 mm. Disponibili anche in versione "GOLD" con precisione 0,0015 mm. (opzionale).

5501010 - Base A

5508210 - Base K

5509110 - Base KK

Codice	Modello	Tipologia base	N° supporti comparatore	N° supporti tastatore	Ø pezzo	Max Lungh. pezzo	Listino	Offerta
5501010	A-10	A	–	1	3 ÷ 25*	75	2.250,00 €	**1.850,00 €**
5507110	K1-10	K	–	2	3 ÷ 25*	100	2.990,00 €	**2.485,00 €**
5508210	K2-10	K	1	1	3 ÷ 25*	100	2.990,00 €	**2.485,00 €**
5509110	KK1-10	KK	–	3	3 ÷ 25*	100	4.050,00 €	**3.370,00 €**
5509210	KK2-10	KK	1	2	3 ÷ 25*	100	4.050,00 €	**3.370,00 €**

* Da Ø 1 mm con kit rulli "zero style" (opzionale)

misure espresse in mm

www.rupac.com

AZZERATORI DI UTENSILI
Con speciale meccanismo brevettato

4401050
78,00 €

AZZERATORI CON SEGNALE LUMINOSO

Azzeratori di utensili con **segnale luminoso**. Sistema brevettato con ammortizzatore anti-danneggiamento utensile.
Azzeratore codice 4403050 ideale anche per macchine utensili con componenti cuscinetti in ceramica.
Base con appoggi magnetici.
Tolleranza: ±0,005 mm.

4401050 - 4401100

4403050

Codice	Altezza	Ø contatto	Dimensioni base	Listino	Offerta
4401050	50	14,5	Ø 53	100,00 €	**78,00 €**
4403050	50	14,5	Ø 54	170,00 €	**142,00 €**
4401100	100	17,0	Ø 60	168,00 €	**134,00 €**

misure espresse in mm

AZZERATORI CON COMPARATORE

Azzeratori di utensili con **comparatore inclinato** per una più agevole lettura.
Sistema brevettato con ammortizzatore anti-danneggiamento utensile.
Dispositivo automatico di posizionamento sul punto di azzeramento.
Forza di pressione ridotta con nuova guida rettificata per garantire una maggiore affidabilità anche nell'utilizzo di utensili con diametro piccolo.
Base con appoggi magnetici. Tolleranza: ±0,005 mm.

4400050

Codice	Altezza	Pressione di misura	Ø contatto	Dimensioni base	Listino	Offerta
4400050	50	< 4,0*	17,0	50 x 65	160,00 €	**126,00 €**
4400100	100	< 2,0*	17,0	50 x 65	240,00 €	**193,00 €**

* Pressione di misura (N) fino al punto zero

misure espresse in mm

AZZERATORI CON COMPARATORE E SEGNALE LUMINOSO

Azzeratori di utensili **con segnale luminoso e comparatore** (inclinato per cod. 4402100).
Sistema brevettato con ammortizzatore anti-danneggiamento utensile.
Dispositivo automatico di posizionamento sul punto di azzeramento.
Forza di pressione ridotta per garantire una maggiore affidabilità anche nell'utilizzo di utensili con diametro piccolo.
Base con appoggi magnetici. Tolleranza: ±0,005 mm. Pressione di misura < 4,0 N fino al punto zero.

4402050

4402100

Codice	Altezza	Ø contatto	Dimensioni base	Listino	Offerta
4402050	50	20,0	50 x 65	240,00 €	**193,00 €**
4402100	100	20,0	Ø 80	330,00 €	**268,00 €**

misure espresse in mm

www.rupac.com

MORSE DI PRECISIONE

2081510

110,00 €

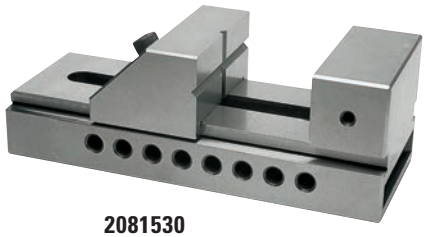

2081530

MORSE DI PRECISIONE CON CHIUSURA RAPIDA

In acciaio legato da utensili SK2, temprato e rettificato di precisione.
Elevata precisione per rettifica, fresatura, misurazione ed elettroerosione.
Prisma nel senso orizzontale e verticale rettificato.

Errore di ortogonalità ± 0,005 mm/100 mm
Errore di parallelismo ± 0,003 mm/100 mm

Codice	Lunghezza totale	Apertura ganasce	Larghezza ganasce	Altezza ganasce	Peso (Kg)	Listino	Offerta
2081510	63	20	24	10	0,2	145,00 €	**110,00 €**
2081515	100	40	36	20	0,5	158,00 €	**125,00 €**
2081530	189	90	73	35	3,8	250,00 €	**190,00 €**
2081540	235	132	97	47	8,5	460,00 €	**350,00 €**

misure espresse in mm

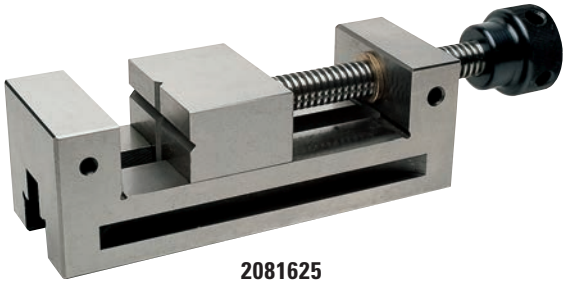

2081625

MORSE DI PRECISIONE

In acciaio legato da utensili SK2, temprato e rettificato di precisione.
Elevata precisione per rettifica, fresatura, misurazione ed elettroerosione.
Con vite e prisma nel senso orizzontale e verticale rettificato.

Errore di ortogonalità ± 0,005 mm/100 mm
Errore di parallelismo ± 0,003 mm/100 mm

Codice	Lunghezza totale	Apertura ganasce	Larghezza ganasce	Altezza ganasce	Peso (Kg)	Listino	Offerta
2081620	155	61	48	25	2	265,00 €	**210,00 €**
2081625	176	80	62	29	3	290,00 €	**230,00 €**
2081635	250	107	88	38	8	436,00 €	**350,00 €**

misure espresse in mm

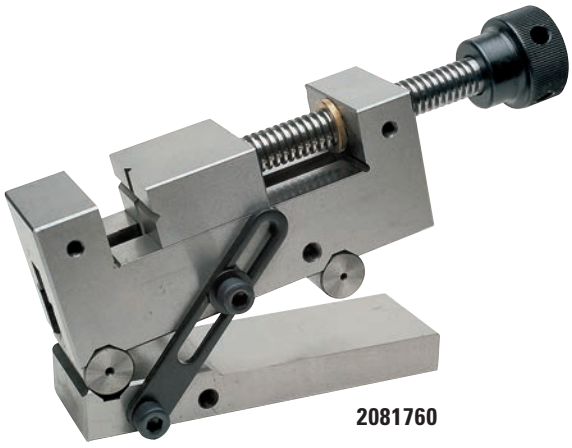

2081760

MORSE DI PRECISIONE CON BARRA SENO

In acciaio legato da utensili SK2, temprato e rettificato di precisione.
perni temprati e rettificati con precisione millesimale;
possibilità di serraggio a qualsiasi angolo;
predisposizione degli angoli con blocchetti di riscontro.

Errore di ortogonalità ± 0,005 mm/100 mm
Errore di parallelismo ± 0,005 mm/100 mm

Codice	Lunghezza totale	Apertura ganasce	Larghezza ganasce	Altezza ganasce	Angolo	Peso (Kg)	Listino	Offerta
2081760	155	60	47	24	0-46°	5	528,00 €	**425,00 €**
2081770	180	81	62	29	0-46°	8	565,00 €	**475,00 €**

misure espresse in mm

www.rupac.com

GONIOMETRI

2001922
72,00 €

In acciaio inossidabile temprato. Con registrazione micrometrica. Forniti con accessorio sottosquadri.
Versione analogica con lente ed esente da errore di parallasse per una lettura più precisa.
Versione digitale con funzioni ON/OFF, preset, azzeramento in qualsiasi posizione, modalità 360°/ 180°x2 / 90°x4.
Con display LCD altezza cifre 10 mm.

2001990

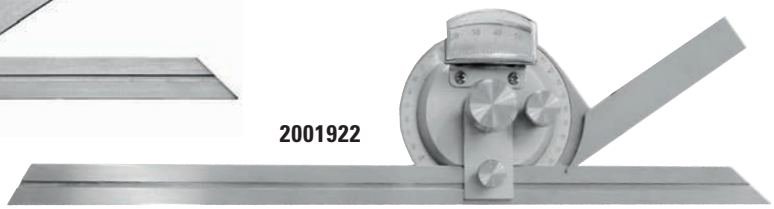

2001922

Codice	Versione	Risoluzione	Righe in dotazione	Listino	Offerta
2001922	Analogica	5'	300	87,00 €	**72,00 €**
2001990	Digitale	1' e 1/100°	150 - 300	384,00 €	**313,00 €**

misure espresse in mm

LIVELLE DIGITALI

NOVITÀ

5310600
120,00 €

Funzione goniometro a 360° (4x90°). Funzione inclinometro per modelli PRO **(Zero assoluto)**.
Possibilità di azzeramento in qualsiasi posizione. Modi di calibrazione automatica e reset. Basi di appoggio piana e con cava a "V".
Display LCD con visualizzazione sempre diritta: ruotando la livella i numeri non appaiono capovolti (escluso modello PRO 3600).

5310409

5310600

Codice	Modello	Risoluzione	Uscita dati	Listino	Offerta
5310600	BASIC	0,1°	-	158,00 €	**120,00 €**
5310383	PRO 360	0,1°	-	435,00 €	**339,00 €**
5310409	PRO 3600	0,01° fino a ±10°	RS232	685,00 €	**535,00 €**

CLINOMETRO

5310500
99,00 €

Clinometro digitale di dimensioni compatte 50 x 50 x 31 mm con base magnetica.
Azzeramento in qualsiasi posizione, ripetibilità ± 0,1°.
Display LCD con altezza cifre 9,5 mm.

5310500

Codice	Risoluzione	Campo di misura	Listino	Offerta
5310500	0,1°	±180°	130,00 €	**99,00 €**

TRUSCHINI DIGITALI

Con rapporto di prova

2349300

345,00 €

Funzioni ON/OFF, azzeramento, preselezione quota, misurazione assoluta/incrementale e conversione mm/inch.

2348300

2349300

2341311 Attacco per comparatore/tastatore
Sezione 9 x 9 mm
(Solo per codici 2349300 e 2349600)
Prezzo Promozionale **15,00 €**

Codice	Campo di misura	Risoluzione	Versione esecuzione	H cifre	Listino	Offerta
2348300	0-300	0,01	1 colonna	11	454,00 €	**345,00 €**
2348500	0-500	0,01	1 colonna	11	682,00 €	**545,00 €**
2349300	0-300	0,01	2 colonne	8	488,00 €	**345,00 €**
2349600	0-600	0,01	2 colonne	8	742,00 €	**565,00 €**

misure espresse in mm

PIANI DI RISCONTRO IN GRANITO

1830092

202,00 €

1830132 + 1830542

PIANI DI RISCONTRO

Codice	Dimensioni	Grado precisione	Peso (Kg) ca.	Listino	Offerta
1830092	630 x 400 x 70	0	70	247,00 €	**202,00 €**
1830132	1000 x 630 x 140	0	350	612,00 €	**485,00 €**
1830152	1200 x 800 x 150	0	500	998,00 €	**810,00 €**

misure espresse in mm

SUPPORTI PER PIANI

Codice	Adatto per piano	Cassetto	Altezza totale	Listino	Offerta
1830501	630 x 400	NO	880 ÷ 900**	373,00 €	**340,00 €**
1830541	1000 x 630	NO	880 ÷ 900**	415,00 €	**370,00 €**
1830542	1000 x 630	SI	880 ÷ 900**	505,00 €	**450,00 €**
1830561*	1200 x 800	NO	830 ÷ 850**	728,00 €	**625,00 €**

* Modello pesante (con struttura portante maggiorata)

misure espresse in mm

** Piano escluso

www.rupac.com

MISURATORI DI ALTEZZE DIGITALI

Altezza 600 mm

IP54 | 2D | USB

2 ANNI DI GARANZIA*

* solo stipulando contratto di manutenzione annuale

5330607

4.200,00 €

www.rupac.com

5330607 PreciHite 600

5330600 OptiHite 2G 600-Plus

CODICE:	5330607	5330600
Modello:	**PreciHite 600**	**OptiHite 2G 600-Plus**
Campo di misura:	0-600 mm (315-915 mm)	0-600 mm (315-915 mm)
Incertezza di misura:	(2,5 + L / 400) µm	(2,5 + L / 300) µm
Risoluzione:	0,5 / 1 µm	0,5 / 1 / 5 µm
Errore ortogonalità:	< 6 µm (con kit Magnascan)	< 10 µm (con kit Magnascan)
Ripetibilità:	± 1 µm (sul piano)	± 2 µm (sul piano)
Pressione di misura:	1N ± 0,2 N	1N ± 0,2 N
Tastatore in dotazione:	Ø 6 mm in rubino	Ø 6 mm
Modalità di misura:	2D	1D
Sostentamento pneumatico:	SI	SI
Peso:	25 Kg	24 Kg
PREZZO PROMOZIONALE:	**4.200,00 €** (Listino 5.125,00 €)	**3.490,00 €** (Listino 4.300,00 €)
PROMOZIONE KIT A:	**4.960,00 €**	**4.250,00 €**
PROMOZIONE KIT B:	**5.350,00 €**	**4.740,00 €**

Kit A comprende: altimetro + software trasmissione dati + piano in granito **1000 x 630 mm** grado 0 + supporto + kit di pulizia piano.

Kit B comprende: altimetro + software trasmissione dati + piano in granito **1200 x 800 mm** grado 0 + supporto + kit di pulizia piano.

KIT "MAGNASCAN"

Per controllo ortogonalità, comprensivo di:
- Tastatore induttivo
  - Corsa 4 mm
  - Risoluzione 0,5 µm
- Supporto per tastatore

Codice **5339990**
Prezzo Promozionale **499,00 €**
Listino 630,00 €

Costo per installazione ed istruzione all'uso non compreso

MISURATORI DI ALTEZZE DIGITALI

Altezza 450 mm

IP54 | 1D | USB

2 ANNI DI GARANZIA*

* solo stipulando contratto di manutenzione annuale

5331400

2.520,00 €

5331400 OptiHite 2G 450

5330400 OptiHite 2G 450-Plus

CODICE:	**5331400**	**5330400**
Modello:	**OptiHite 2G 450**	**OptiHite 2G 450-Plus**
Campo di misura:	0-450 mm (315-765 mm)	0-450 mm (315-765 mm)
Incertezza di misura:	(3 + L / 300) µm	(2,5 + L / 300) µm
Risoluzione:	0,5 / 1 / 5 µm	0,5 / 1 / 5 µm
Errore ortogonalità:	< 8 µm (con kit Magnascan)	< 6,5 µm (con kit Magnascan)
Ripetibilità:	± 2 µm (sul piano)	± 2 µm (sul piano)
Pressione di misura:	1N ± 0,2 N	1N ± 0,2 N
Tastatore in dotazione:	Ø 6 mm	Ø 6 mm
Modalità di misura:	1D	1D
Sostentamento pneumatico:	NO	SI
Peso:	19 Kg	22 Kg
PREZZO PROMOZIONALE:	**2.520,00 €** (Listino 3.200,00 €)	**3.150,00 €** (Listino 3.875,00 €)
PROMOZIONE KIT A:	**3.280,00 €**	**3.910,00 €**
PROMOZIONE KIT B:	**3.770,00 €**	**4.400,00 €**

Kit A comprende: altimetro + software trasmissione dati + piano in granito **1000 x 630 mm** grado 0 + supporto + kit di pulizia piano.

Kit B comprende: altimetro + software trasmissione dati + piano in granito **1200 x 800 mm** grado 0 + supporto + kit di pulizia piano.

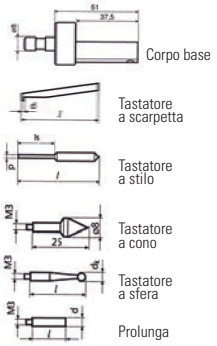

7025041 SET "TASTATORE UNIVERSALE":

- Corpo base
- Tastatore a scarpetta 0,5 mm
- Tastatore a stilo/punta Ø = 1,2 mm
- Tastatore a cono Ø = 0÷7,5 mm
- Tastatore a sfera Ø = 3 mm
- Tastatore a sfera Ø = 2 mm
- Tastatore a sfera Ø = 1 mm
- Prolunga M3 - M3
- Prolunga M3 - M2,5

Prezzo Promozionale **390,00 €**
Listino 495,00 €

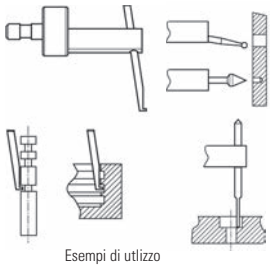

Esempi di utlizzo

Costo per installazione ed istruzione all'uso non compreso

www.rupac.com

RUGOSIMETRI TASCABILI

2 ANNI DI GARANZIA*

* solo previa registrazione su **www.rupac.com**

4803100

1.185,00 €

Nuovo rugosimetro "tascabile" con design ergonomico costruito con avanzata tecnologia a microprocessore per controlli rapidi e precisi. Dotato di **doppio display** per una comoda lettura anche dall'alto. Progettato per misurazioni su superfici esterne, inclusi cilindri e cave, è ideale anche a bordo macchina o per verifiche all'esterno dell'azienda. Tastatore incorporato e protetto da una copertura scorrevole per evitare danni accidentali. Fornito in una pratica valigetta completo di piastra di taratura e caricabatterie.
Disponibile anche in versione singolo display (cod. 4803100).

DATI TECNICI

Parametri:	Ra, Rz
Risoluzione max:	0,01 µm
Campo di misura:	Ra 0,05 - 10 µm
	Rz 0,10 - 50 µm
Lunghezza corsa:	6 mm
Cut Off:	0,25 - 0,8 - 2,5 mm
Tastatore:	Piezoelettrico
Uscita dati:	No
Filtri:	RC analogico
Batterie:	Li-ion
Dimensioni:	110 x 70 x 24 mm
Peso:	200 g

4803100

4803105

Codice	Descrizione	Listino	Offerta
4803105	Rugosimetro TR-3100	1.675,00 €	**1.330,00 €**
4803100	Rugosimetro TR-110	1.430,00 €	**1.185,00 €**
CERT	Certificato ACCREDIA per piastra di taratura	215,00 €	**165,00 €**

RUGOSIMETRO CON TASTATORE ORIENTABILE

2 ANNI DI GARANZIA*

* solo previa registrazione su **www.rupac.com**

4803151

1.330,00 €

Rugosimetro estremamente versatile, di semplice funzionamento ed ingombro ridotto.
Ideale per misurazioni di ogni tipo, anche in posizione verticale.
Tastatore orientabile in 4 differenti posizioni rispetto all'asse di misura: 0° - 90° - 180° - 270°.
Disponibili tastatori speciali per cave, per fori piccoli Ø 4,5 mm e per superfici sottili.
Base d'appoggio con guide a "V".
Fornito in una pratica valigetta completo di piastra di taratura e batteria 9V.

DATI TECNICI

Parametri:	Ra, Rz
Risoluzione max:	0,01 µm
Campo di misura:	Ra 0,03 - 6,35 µm
	Rz 0,20 - 25,0 µm
Cut Off:	0,25 - 0,8 - 2,5 mm
Moltiplicatore Cut Off:	x1, x3, x5
Tastatore:	Piezoelettrico
Uscita dati:	No
Filtri:	2RC
Batterie:	Standard 9V (consigliate batterie "uso professionale")
Dimensioni tastatore:	Ø 7 mm x L 40 mm (tastatore standard)
Dimensioni:	148 x 83 x 33 mm
Peso:	450 g

4803151 + 4803127

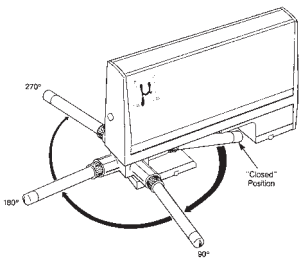

Codice	Descrizione	Listino	Offerta
4803151	Rugosimetro R-130	1.650,00 €	**1.330,00 €**
CERT	Certificato ACCREDIA per piastra di taratura	215,00 €	**165,00 €**
4803127	Supporto con regolazione micrometrica in altezza	405,00 €	**325,00 €**

RUGOSIMETRO DIGITALE GRAFICO

RS232

2 ANNI DI GARANZIA*

* solo previa registrazione su **www.rupac.com**

4803200

1.790,00 €

Il rugosimetro TR-200, grazie al suo ampio display LCD grafico incorporato, è in grado di visualizzare tutti i parametri numerici, il profilo di rugosità e la curva grafica portante.
Strumento di grande versatilità, grazie al programma di analisi di rugosità in dotazione ed alla possibilità di utilizzo con stativo di precisione, riesce a garantire prestazioni molto elevate.
Completano l'offerta la gamma di tastatori speciali per cave, fori piccoli e per superfici concave e convesse, nonchè prolunghe per tastatori anche con rinvio a 90°.
Facile posizionamento del tastatore anche su pezzi difficili grazie alla funzione grafica "posizione tastatore".
Fornito in una pratica valigetta con piastra di taratura, pattino di appoggio anteriore per il tastatore, piedini posteriori regolabili in altezza, adattatore universale Ø 8 mm per il montaggio su stativi o truschini, cavo RS232 e caricabatterie.

IN OMAGGIO SOFTWARE DI ANALISI RUGOSITÀ

4803200

DATI TECNICI

Parametri:	12 parametri di rugosità (**R**), tra i quali Ra, Rz, Rmax, Rt, Rq, Tp, curva grafica portante
Risoluzione max:	0,001 µm
Campo di misura:	Ra, Rq 0,005 - 40 µm
Campo di lavoro (Z):	± 80 µm
Cut Off:	0,25 - 0,8 - 2,5 mm
Moltiplicatore Cut Off:	x1, x2, x3, x4, x5
Tastatore:	Induttivo
Uscita dati:	RS232
Filtri:	RC, PC-RC, Gauss, D-P
Batterie:	Li-ion ad elevata durata
Dimensioni tastatore:	Ø 4,2 x L 24 mm *(tastatore standard)*

NUOVO MODELLO

SUPPORTO
5003301

Nuovo modello con attacco basculante per rilevamenti piano zero, intermedi e massimo sbraccio con possibilità di misurazione in posizione verticale.

4803200 + 5003301

Codice	Descrizione	Listino	Offerta
4803200	Rugosimetro TR-200	2.250,00 €	**1.790,00 €**
5003301	Supporto con colonna e base in granito 400 x 250 mm, con regolazione micrometrica di precisione	800,00 €	**625,00 € ***
CERT	Certificato ACCREDIA per piastra di taratura	215,00 €	**165,00 €**

* Prezzo promozionale valido solo per acquisto in abbinamento al codice **4803200**

Costo per installazione ed istruzione all'uso non compreso

www.rupac.com

RUGOSIMETRO "TR-3221"

Rugosimetro digitale touch-screen

USB

2 ANNI DI GARANZIA*

* solo previa registrazione su **www.rupac.com**

4803221

2.495,00 €

Rugosimetro di ultima generazione con unità di avanzamento separata per una maggiore flessibilità di utilizzo.
Tutte le informazioni dei parametri, **profilo rugosità** e **curva grafica portante** sono visibili sul grande display touch-screen a colori da 3,5".
Collegato a PC/Tablet grazie al **software di analisi rugosità**, diventa uno strumento ancora più performante, **consentendo l'analisi dell'ondularità (W)**.
Completano l'offerta la gamma di tastatori speciali per cave, fori piccoli e superfici concave e convesse, nonchè prolunghe per tastatore anche con rinvio a 90°.
Fornito in una pratica valigetta con piastra di taratura, adattatore universale Ø 8 mm per il montaggio su stativi o truschini, cavo USB e caricabatterie.

4803221

DATI TECNICI

Parametri:	25 parametri rugosità (**R**), 16 parametri profilo (**P**), 21 parametri ondularità (**W**)
Risoluzione max:	0,001 µm
Campo di misura:	Ra, Rq 0,005 - 40 µm
Campo di lavoro (Z):	± 200 µm
Cut Off:	0,08 - 0,25 - 0,8 - 2,5 mm
Moltiplicatore Cut Off:	x1, x2, x3, x4, x5
Tastatore:	Induttivo
Uscita dati:	USB
Filtri:	RC, PC-RC, Gauss, ISO13565, Spline, Motif
Batterie:	Li-ion ad elevata durata
Dimensioni tastatore:	Ø 4,2 x L 24 mm (tastatore standard)

Codice	Descrizione	Listino	Offerta
4803221	Rugosimetro TR-3221	3.175,00 €	**2.495,00 €**
4803221S	Rugosimetro TR-3221 + Software di analisi "DataView Time 3R" + Tablet 10"	3.790,00 €	**2.980,00 €**
CERT	Certificato ACCREDIA per piastra di taratura	215,00 €	**165,00 €**
5003301A	Supporto con colonna e base in granito 400 x 250 mm, con regolazione micrometrica di precisione	875,00 €	**675,00 € ***

* Prezzo promozionale valido solo per acquisto in abbinamento al codice **4803221**

Costo per installazione ed istruzione all'uso non compreso

MISURATORI DI SPESSORI AD ULTRASUONI

2 ANNI DI GARANZIA*

* solo previa registrazione su **www.rupac.com**

4805100

695,00 €

Strumenti portatili per la misura dello spessore di acciaio, alluminio, rame, ecc. (eccetto ghisa) e leghe non metalliche come vetro, ceramica, plastiche, ecc.
Il modello "TT700" è particolarmente adatto al controllo di pezzi molto piccoli ed indispensabile per la misurazione del singolo strato di materiale accoppiato, come ad esempio coil o bobine.

4805101

3040700

Codice	Modello	Campo di misura	Risoluzione	Uscita dati	Listino	Offerta
4805100	TT-100	1 ÷ 225	0,1	NO	900,00 €	**695,00 €**
4805101	TT-130	1 ÷ 225	0,01	NO	1.180,00 €	**895,00 €**
3040700	TT-700	0,15 ÷ 20	0,001/0,01	RS232	2.995,00 €	**2.630,00 €**

misure espresse in mm

MISURATORI DI STRATI “MINITEST 700”

Per basi Ferrose e Non Ferrose (in relazione alla sonda)

Bluetooth USB

3043723

995,00 €

Apparecchi portatili, con sonda incorporata (725) e con sonda esterna (735) per la misurazione non distruttiva di riporti non ferrosi come cromo, zinco, vernici, smalti, plastiche, ecc. (escluso nichel) su materiali **ferrosi** e **non ferrosi** (metalli magnetici ed amagnetici).
Modelli basati sulla tecnologia digitale “SIDSP®”.

Risoluzione minima: 0,1 µm.
Indicatore acustico del “fuori tolleranza”.
Calcolo dei valori statistici.
Uscita dati: USB e Bluetooth.
Forniti con set per la taratura.

3043723

3043735

MINI SONDA F0.5M-0

Ideale per microcomponentistica tipo viti, ingranaggi, boccole, valvole ecc...

CODICE:	3043723	3043705	3043735
Modello:	**Minitest 725-F2**	**Minitest 735 F0.5M-0**	**Minitest 735-FN5**
Sonda:	Incorporata	Esterna	Esterna
Materiale base:	Ferroso	Ferroso	Ferroso / Non Ferroso
Campo di misura:	0 - 2.000 µm	0 - 500 µm	F 0 - 5.000 µm / N 0 - 2.500 µm
Precisione:	± 1,5 µm + 0,75% della lettura	± 0,5 µm + 0,75% della lettura	± 1,5 µm + 0,75% della lettura
Spessore minimo base:	0,5 mm	0,3 mm	0,5 mm
Minimo raggio di curvatura:	Convesso 1,5 mm / Concavo 30 mm	Convesso 1,5 mm / Concavo 6 mm	Convesso 1,5 mm / Concavo 10 mm
Minima area di misura:	Ø 10 mm	Ø 3 mm	Ø 10 mm
PREZZO PROMOZIONALE:	**995,00 €** (Listino 1.210,00 €)	**1.485,00 €** (Listino 1.725,00 €)	**1.690,00 €** (Listino 1.985,00 €)

MISURATORE DI STRATI “ET-110”

Per basi Ferrose

3002110

295,00 €

Apparecchio portatile, con sonda incorporata, per la misurazione non distruttiva di riporti non ferrosi come cromo, zinco, vernici, smalti, plastiche, ecc. (escluso nichel) su materiali **ferrosi** (metalli magnetici).
Dimensioni molto compatte. Grande display LCD.

Campo di misura: 0-2.000 µm.
Risoluzione minima: 1 µm.
Precisione: ± 4 µm o 3% della lettura.
Spessore minimo base: 0,5 mm.
Minima area di misura: Ø 7 mm.
Minimo raggio di curvatura: Convesso 1,5 mm / Concavo 90 mm.
Alimentazione: batterie 1,5 V AAA (2 pz.).
Fornito completo di set per la taratura.

3002110

Codice	Descrizione	Listino	Offerta
3002110	ET-110	380,00 €	**295,00 €**

www.rupac.com

RIGHE E VISUALIZZATORI PER MACCHINE UTENSILI

KIT Visualizzatore universale + Righe risoluzione 0,005 mm

IP67 USB

KIT DA
694,80 €

KIT RIGHE E VISUALIZZATORI PER MACCHINE UTENSILI A 2 O 3 ASSI:

- Visualizzatore digitale EL nella versione a 2 o 3 assi.
- Righe con lunghezza massima di 2.000 mm per asse
  (per misure superiori, fino a 12.000 mm, richiedere quotazioni)

www.rupac.com

Funzioni:

- Visualizzazione lineare
- Visualizzazione angolare
- Preselezione quota
- Conversione lettura mm/inch
- Segnalazione di avvicinamento allo zero
- Lettura assoluta o incrementale
- Tasto di conversione diametro/raggio
- Compensazione errore lineare e a segmenti
- Ricerca centro del pezzo
- Selezione direzione di conteggio
- Azzeramento rapido su tutti i 2/3 assi
- Funzione calcolatrice
- 1.000 blocchi memoria
- Backup memoria
- Autodiagnosi
- **Funzioni specifiche per tornio**
- **Funzioni specifiche per fresatrice**

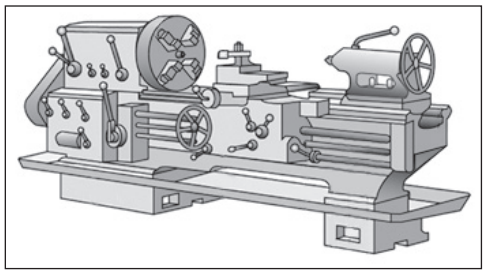

Funzioni specifiche per tornio:

- Posizione utensile
- Funzione conicità
- Somma conteggio assi*
- Lavorazione smusso (funzione vettoriale)*

*solo versione a 3 assi

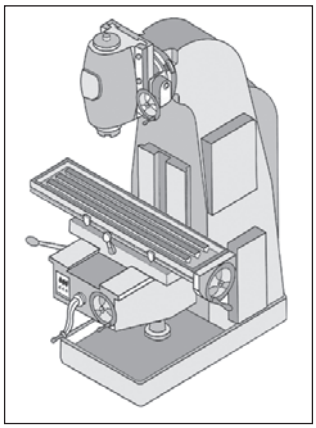

Funzioni specifiche per fresatrice:

- Funzione dimezzamento quota
- Calcolo coordinate corona circolare
- Funzione angolare per fori
- Lavorazione fori in linea
- Funzione lavorazione su arco
- Coordinate polari

CODICE RIGHE	LUNGHEZZA UTILE (mm)
4900120	120
4900170	170
4900220	220
4900270	270
4900320	320
4900370	370
4900420	420
4900470	470
4900520	520
4900620	620
4900720	720
4900820	820
4900920	920
4901020	1.020
4901120	1.120
4901240	1.240
4901340	1.340
4901440	1.440
4901540	1.540
4901740	1.700
4902040	2.000

ESEMPIO
Visualizzatore 2 Assi
4912010 = 630,00 €
+ Riga 270 mm
4900270 = 72,90 € (270 mm x 0,27 €)
+ Riga 620 mm
4900620 = 167,40 € (620 mm x 0,27 €)

TOTALE KIT = 870,30 €

NELL'ORDINE, SPECIFICARE I CODICI DEL VISUALIZZATORE E DELLE RIGHE

Codice visualizzatore	Descrizione	Versione	N° righe	Offerta "KIT"
4912010	EL 302 - 2 Assi	Universale	2	**630,00 € + 0,27 € per mm***
4913010	EL 303 - 3 Assi	Universale	3	**830,00 € + 0,27 € per mm***

* Viene considerata la somma della lunghezza utile delle righe utilizzate

DINAMOMETRI SERIE "FL"

Dinamometro grafico avanzato

IP54 · RS232 · USB · 2 ANNI DI GARANZIA*

* solo previa registrazione su **www.rupac.com**

4801305 549,00 €

Tutti i modelli della serie FL possono lavorare, mediante la cella di carico integrata, in compressione e in trazione.
Il display grafico reversibile fornisce in ogni istante il rilevamento continuo del carico applicato e il blocco del picco massimo.
Impostazione tolleranze con memoria fino a 500 misurazioni.
Unità di misura: N / Kg / Lb / Oz. Precisione: 0,2% della scala di lavoro.

Codice	Modello	Campo di misura	Risoluzione	Listino	Offerta
4801305	FL-5	0-5	0,002	650,00 €	**549,00 €**
4801310	FL-10	0-10	0,005	650,00 €	**549,00 €**
4801315	FL-20	0-25	0,01	650,00 €	**549,00 €**
4801320	FL-50	0-50	0,02	650,00 €	**549,00 €**
4801325	FL-100	0-100	0,05	650,00 €	**549,00 €**
4801330	FL-200	0-250	0,1	650,00 €	**549,00 €**
4801335	FL-500	0-500	0,2	650,00 €	**549,00 €**
4801336	FL-1K	0-1000	0,5	730,00 €	**619,00 €**
4801337	FL-2K	0-2500	1,0	760,00 €	**645,00 €**

misure espresse in N

4801320

DINAMOMETRI SERIE "FK"

Dinamometro basic

IP54 · 2 ANNI DI GARANZIA*

* solo previa registrazione su **www.rupac.com**

4821110 325,00 €

Tutti i modelli della serie FK possono lavorare, mediante la cella di carico integrata, in compressione e in trazione. Il display reversibile fornisce in ogni istante il rilevamento continuo del carico applicato e il blocco del picco massimo.
Di facile utilizzo, con corpo ergonomico e funzione Auto Power-Off.
Unità di misura: N / Kg / Lb / Oz. Precisione: 0,5% della scala di lavoro.

Codice	Modello	Campo di misura	Risoluzione	Listino	Offerta
4821110	FK-10	0-10	0,005	380,00 €	**325,00 €**
4821125	FK-25	0-25	0,01	380,00 €	**325,00 €**
4821150	FK-50	0-50	0,02	380,00 €	**325,00 €**
4821100	FK-100	0-100	0,05	380,00 €	**325,00 €**
4821250	FK-250	0-250	0,1	380,00 €	**325,00 €**
4821500	FK-500	0-500	0,2	380,00 €	**325,00 €**
4821000	FK-1000	0-1000	0,5	380,00 €	**325,00 €**

misure espresse in N

4821110

STATIVI PER DINAMOMETRI

2 ANNI DI GARANZIA*

* solo previa registrazione su **www.rupac.com**

4801192 349,00 €

4801191

MODELLO TVL
Uso verticale e orizzontale.
Capacità fino a 500 N.
Ottima stabilità di misura.
Corsa di lavoro 0-297 mm.
Visualizzazione corsa con riga digitale.
Movimento tramite volantino.
Attacco dinamometro reversibile.

Dimensioni (A x P x L) 465 x 235 x 150 mm.
Peso: 8,6 Kg.

4801191 Stativo TVL
Prezzo promozionale **399,00 €**
Listino 450,00 €

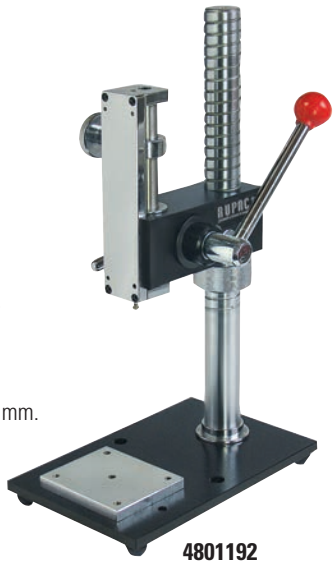

4801192

MODELLO TVP
Uso verticale.
Capacità fino a 500 N.
Ottima stabilità di misura.
Corsa di lavoro 115-318 mm.
Movimento rapido a leva laterale, con spostamento di 78 mm.

Dimensioni (A x P x L) 420 x 233 x 150 mm.
Peso: 10,5 Kg.

4801192 Stativo TVP
Prezzo promozionale **349,00 €**
Listino 390,00 €

www.rupac.com

BILANCE CONTAPEZZI

RS232

2 ANNI DI GARANZIA*

* solo previa registrazione su **www.rupac.com**

4710601

290,00 €

Modelli per uso professionale con tre display retroilluminati LCD, altezza cifre 20 mm, per visualizzare peso di campionatura, peso totale e numero pezzi. Funzione "Pre-Tare" per la sottrazione del peso del contenitore.
Segnale acustico al raggiungimento della quantità/peso programmato.
Conteggio preciso: con l'ottimizzazione automatica del riferimento rende sempre più preciso il valore medio del peso unitario.
Struttura antisporco. Batterie ricaricabili opzionali.

MODELLI CPB

Modello base per uso professionale, risoluzione di conteggio fino a 60.000 pezzi.
Dimensioni piatto di pesata 295 x 225 mm.

Codice	Portata [max] (Kg)	Divisione (g)	Peso minimo pezzo (g)	Listino	Offerta
4710601	6	0,1	0,1	340,00 €	**290,00 €**
4711502	15	0,2	0,2	340,00 €	**290,00 €**
4713005	30	0,5	0,5	340,00 €	**290,00 €**

Fornibili a richiesta con certificato DAkkS

4710601

MODELLI CFS

Modelli professionali con possibilità di memorizzare il peso pezzo fino a 100 articoli, seconda interfaccia per bilancia esterna.
Risoluzione di conteggio fino a 75.000 pezzi. Riproducibilità 1/10 del peso minimo del pezzo.
Dimensioni piatto di pesata 300 x 225 mm.

Codice	Portata [max] (Kg)	Divisione (g)	Peso minimo pezzo (g)	Listino	Offerta
4720601	6	0,1	0,1	430,00 €	**365,00 €**
4721502	15	0,2	0,2	430,00 €	**365,00 €**
4723005	30	0,5	0,5	430,00 €	**365,00 €**

Fornibili a richiesta con certificato DAkkS

4720601

MODELLI CCS

Con questo precisissimo sistema di conteggio si possono sostituire una gran parte di bilance conta pezzi.
Conteggio di grandi quantità di pezzi piccoli, fino ad un massimo di 1.500.000 pezzi.
Bilancia di riferimento codice 4720601 (in dotazione). Con piattaforma in acciaio inox, sottostruttura in acciaio verniciato.

Codice	Portata [max] (Kg)	Divisione (g)	Dimensione piatto pesata (mm)	Codice bilancia di riferimento	Portata [max] (Kg)	Peso minimo pezzo (g)	Listino	Offerta
4750601	60	0,2	400 x 300 x 128	4720601	6	0,1	855,00 €	**770,00 €**
4751501	150	5,0	500 x 400 x 137	4720601	6	0,1	950,00 €	**855,00 €**

Fornibili a richiesta con certificato DAkkS

4750601

www.rupac.com

BILANCE DI PRECISIONE

RS232

2 ANNI DI GARANZIA*

* solo previa registrazione su **www.rupac.com**

4780605

325,00 €

MODELLI PFB

Modelli per uso professionale. Estrema facilità d'uso. Tutte le funzioni principali hanno un tasto dedicato.
Dimensioni compatte. Barra luminosa di indicazione capacità di pesata rimanente.
Gabbietta antivento (158 x 143 x 64 mm), di serie per modelli con piatto di pesata A e B,
con coperchio rimovibile con apertura per pipettare.

4780301

4780605

Codice	Portata [max] (Kg)	Divisione (g)	Riproducibilità (g)	Linearità (g)	Dimensione piatto pesata (g)	Listino	Offerta
4780201	200	0,001	0,001	± 0,003	A Ø 80	435,00 €	**390,00 €**
4780301	2000	0,01	0,01	± 0,03	B Ø 120	360,00 €	**325,00 €**
4780605	6000	0,05	0,05	± 0,15	C 155 x 145	360,00 €	**325,00 €**

Fornibili a richiesta con certificato DAkkS Deutsche Akkreditierungsstelle

DUROMETRI PORTATILI "SHORE A" E "SHORE D"

2 ANNI DI GARANZIA*

* solo per versione digitale previa registrazione su **www.rupac.com**

6110075

196,00 €

VERSIONE DIGITALE

Risoluzione: 0,1 punto.
Precisione secondo normative
DIN 53505, ASTMD 2240 e ISO R/888.
Con uscita dati RS232
e cavo di collegamento.
Superficie d'appoggio Ø 18 mm.
Dimensioni 176 x 63 x 25 mm.
Completo di blocchetto metallico
per verifica.
batterie 1,5 V AAA (2 pz.).

6110200

VERSIONE ANALOGICA

Apparecchi per il controllo dei valori di durezza Shore.
Shore A per materiali in gomma normale e plastica morbida.
Shore D per gomma dura e termoplastiche.
Risoluzione: 1 punto.
Precisione secondo normative DIN 53505: ± 1,5 punti.
Con seconda lancetta di blocco quota (solo per Shore A).
Superficie d'appoggio Ø 18 mm.
Dimensioni 63 x 32 x 96 mm.
Completi di blocchetto metallico
per verifica (25 - 50 - 75 Shore).

6110075

Codice	Descrizione	Listino	Offerta
6110075	Shore A analogico	245,00 €	**196,00 €**
6110076	Shore D analogico	270,00 €	**225,00 €**
6110200	Shore A digitale	610,00 €	**495,00 €**
6110201	Shore D digitale	610,00 €	**495,00 €**
STATIVI			
6119105	Stativo per Shore A	405,00 €	**330,00 €**
6119109	Stativo per Shore D	465,00 €	**375,00 €**

DUROMETRO PORTATILE UNIVERSALE

Sonda esterna intercambiabile

USB

2 ANNI DI GARANZIA*

* solo previa registrazione su **www.rupac.com**

4805310

2.550,00 €

Strumento portatile ad alta tecnologia, spesso copiato, ma mai eguagliato, per rilevazioni di durezze con elevata precisione. Dimensioni compatte ed estrema facilità d'uso.

www.rupac.com

MODELLO TH-5310D

Sonda esterna "D" in dotazione

Rappresenta la quarta generazione di durometri
TIME Dynamic Leeb (secondo normative ASTM A956).
Elevata precisone di misura ± 1,5% della lettura.
Per la misurazione delle durezze HRC, HRB, HV, HB, HSD, HLD
e del valore del carico di rottura.
Con sonda standard "D" esterna (vedi tabella a fondo pagina).
Possibilità di utilizzo con qualsiasi inclinazione, grazie al sistema
di compensazione automatica.
Lo strumento è dotato di **stampante incorporata**.
Schermo LCD TFT da 2,8", display a colori 262k.
Retro illuminazione regolabile a Led.
Memoria dei valori misurati: 1000 gruppi di misura.
Calcolo del valore medio e impostazione limiti di tolleranza.
Possibilità di collegamento di 6 sonde per differenti applicazioni.
Alimentazione: batterie ricaricabili al Li-ion.
Uscita dati USB 2.0.
Completo di piastra di riferimento, cavo USB e valigetta.

4805310

Codice	Descrizione	Listino	Offerta
4805310	Durometro TH-5310D	3.200,00 €	**2.550,00 €**
	SONDE SPECIALI		
4802015	Sonda C - Superfici trattate, spessori ridotti	1.090,00 €	**900,00 €**
4802017*	Sonda G - Materiali forgiati, ghisa	2.270,00 €	**1.870,00 €**
4802019	Sonda DL - Cave, fori ø 3 mm, denti ingranaggi	2.570,00 €	**1.980,00 €**
*** 4802097**	Piastra di calibrazione speciale (consigliata)	396,00 €	**347,00 €**

MODELLO UNIVERSALE

SONDA D

RIDOTTA ENERGIA D'IMPATTO

SONDA C

Ø STELO SOTTILE L 50 mm

SONDA DL

PER GHISA E FUSIONI

SONDA G

	SONDA D	SONDA C	SONDA DL	SONDA G
ENERGIA D'IMPATTO	11 Nmm	3 Nmm	11 Nmm	90 Nmm
MASSA PENETRATORE	5,5 g	3,0 g	5,5 g	20,0 g
FINITURA SUPERFICIALE	Massima rugosità Rt 10 µm Rugosità media Ra 2 µm	Massima rugosità Rt 2,5 µm Rugosità media Ra 0,4 µm	Massima rugosità Rt 10 µm Rugosità media Ra 2 µm	Massima rugosità Rt 30 µm Rugosità media Ra 7 µm
MASSIMA DUREZZA PEZZO	900 HV	900 HV	900 HV	650 HB
PESO MINIMO PEZZO	Solo pezzo 5 Kg Su base di appoggio 2 Kg Riporto 0,1 Kg	Solo pezzo 1,5 Kg Su base di appoggio 0,5 Kg Riporto 0,02 Kg	Solo pezzo 5 Kg Su base di appoggio 2 Kg Riporto 0,1 Kg	Solo pezzo 15 Kg Su base di appoggio 5 Kg Riporto 0,5 Kg
SPESSORE MINIMO	Accoppiato con pasta 3 mm Lamiere 0,8 mm	Accoppiato con pasta 1 mm Lamiere 0,2 mm	Accoppiato con pasta 3 mm Lamiere 0,8 mm	Accoppiato con pasta 10 mm Lamiere -

Costo per installazione ed istruzione all'uso non compreso

DUROMETRI PORTATILI UNIVERSALI

USB

2 ANNI DI GARANZIA*

* solo previa registrazione su **www.rupac.com**

4802130N

1.450,00 €

Strumenti portatili ad alta tecnologia, spesso copiati, ma mai eguagliati,
per rilevazioni di durezze con elevata precisione, dimensioni compatte ed estrema facilità d'uso.

MODELLO TH-170D

Sonda "D" incorporata

Per la misurazione delle durezze
HRC, HRB, HV, HB, HSD, HLD.
Con sonda standard "D" incorporata
(vedi tabella a fondo pagina 42).
Possibilità di utilizzo con qualsiasi
inclinazione, grazie al sistema di
compensazione automatica.
Memoria dei valori misurati.
Calcolo del valore medio e
impostazione limiti di tolleranza.
Alimentazione: batterie 1,5 V AAA (2 pz.).
Uscita dati USB.

Completo di piastra di riferimento,
cavo USB e valigetta.

4802130N

Codice	Descrizione	Listino	Offerta
4802130N	Durometro TH-170D	1.890,00 €	**1.450,00 €**

MODELLO TH-1100D

Sonda "D" incorporata

Questo modello, dalle dimensioni estremamente
compatte, offre la massima semplicità nella
misurazione delle durezze
HRC, HRB, HV, HB, HSD, HLD.
Con sonda standard "D" incorporata
(vedi tabella a fondo pagina 42).
Possibilità di utilizzo con qualsiasi inclinazione,
preimpostando manualmente la direzione.
Alimentazione: batteria ricaricabile al litio.

Completo di piastra di riferimento,
caricabatterie e valigetta.

4801100

Codice	Descrizione	Listino	Offerta
4801100	Durometro TH-1100D	1.280,00 €	**935,00 €**

MODELLO TH-110D

Sonda esterna "D" in dotazione

Per la misurazione delle durezze HRC, HRB, HV, HB, HSD, HLD
e del valore del carico di rottura.
Con sonda standard "D" esterna
(vedi tabella a fondo pagina 42).
Possibilità di utilizzo con qualsiasi inclinazione,
grazie al sistema di compensazione automatica.
Lo strumento è dotato di **stampante incorporata**.
Memoria dei valori misurati.
Calcolo del valore medio.
Alimentazione: batteria ricaricabile Ni-Mh.

Completo di piastra di riferimento,
caricabatterie e valigetta.

4802110

Codice	Descrizione	Listino	Offerta
4802110	Durometro TH-110D	2.150,00 €	**1.530,00 €**

Costo per installazione ed istruzione all'uso non compreso

DUROMETRI ROCKWELL SUPER-ROCKWELL E BRINELL

A cella di carico

INNOVATEST®

USB

2 ANNI DI GARANZIA*

* solo stipulando contratto di manutenzione annuale

4800605

8.800,00 €

La serie **"NEXUS 600"** di nuova generazione abbina una struttura molto rigida in fusione a una cella di carico a circuito chiuso con report continuo e con sistemi elettronici avanzati. Questo abbinamento garantisce una precisione mai raggiunta su un durometro di questa categoria, ottenendo risultati migliorativi anche rispetto agli standard ISO, ASTM e JIS (ISO 6508, ISO 2039/2, ecc). Ciclo di misura completamente automatico. Display 6,5" Touch-screen a colori.

DATI TECNICI

Scale Rockwell:	A, B, C, D, E, F, G, H, K, L, M, P, R, S, V
Scale Super-Rockwell:	15N, 30N, 45N, 15T, 30T, 45T 15W, 30W, 45W, 15X, 30X, 45X 15Y, 30Y, 45Y
Scale Brinell: (solo cod. 4800606)	HB 1 2,5-5-10-30 Kgf HB 2,5 6,25-15,625-31,25-62,5-187,5 Kgf HB 5 25-62,5-125 Kgf HB10 100 Kgf
Altezza max pezzo:	250 mm
Profondità arco:	170 mm dal centro tavola

Codice	Descrizione	Listino	Offerta
4800605	NEXUS 605RS	11.000,00 €	**8.800,00 €**
4800606	NEXUS 605RSB	12.000,00 €	**9.600,00 €**

Misurazione impronta Brinell con microscopio esterno ed inserimento manuale dei diametri direttamente a display (solo per cod. 4800606).

1603998F Supporto forato con piano antigraffio
Prezzo promozionale **615,00 €**

4800605

Costo per installazione ed istruzione all'uso non compreso

SISTEMA DI RILEVAZIONE IMPRONTE BRINELL

4809101

3.950,00 €

Riconoscimento impronta su svariate superfici. Rilevamenti in modalità automatica o manuale.
Salvataggio automatico delle misurazioni. Interfaccia utente semplice ed intuitiva.
Immagini chiare e definite grazie all'ottica di alta qualità.
Sistema magnetico per la stabilizzazione dell'immagine.
Funzionante in combinazione con qualsiasi durometro Brinell.
Fornito completo di tablet 10".

4809101

DATI TECNICI

Risoluzione:	1024 x 768
Diametri rilevabili:	2,4 - 6,0 mm (BIOS 1) 0,6 - 3,0 mm (BIOS 2)
Carichi:	500 - 1.000 - 3.000 kgf (BIOS 1) 62,5 - 187,5 - 125 - 250 kgf (BIOS 2)
Campo di visione:	9,46 x 7,04 mm (BIOS 1) 4,73 x 3,52 (BIOS 2)
Range durezza:	8 - 650 HBW
Risoluzione:	1 HBW
Accuratezza:	± 1%

Codice	Descrizione	Listino	Offerta
4809101	BIOS 1 + Tablet 10"	4.750,00 €	**3.950,00 €**
4809102	BIOS 2 + Tablet 10"	4.750,00 €	**3.950,00 €**
4809109	BIOS 1 + BIOS 2 + Tablet 10"	6.350,00 €	**5.490,00 €**

IMMAGINI TIPICHE IMPRONTE

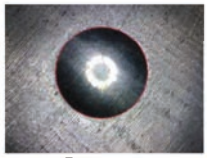
Fresata

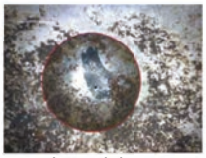
Arrugginita

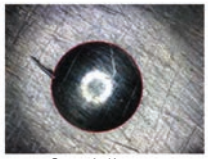
Smerigliata

Carteggiata

www.rupac.com

DUROMETRO MICROVICKERS

A cella di carico

INNOVATEST®

USB

A PARTIRE DA

13.999,00 €

L'innovativa serie **"FALCON 400"** offre una soluzione versatile e di facile utilizzo grazie allo schermo da 6,5" a colori touch-screen.
La versione con software "Impression® 2" è gestita da un Micro PC con monitor da 15" per la misurazione automatica dell'impronta.
Penetratore e sistema di visione / misura a scelta.

2 ANNI DI GARANZIA*

* solo stipulando contratto di manutenzione annuale

DATI TECNICI

Norme di riferimento:	ISO, ASTM
Carichi utilizzabili:	10 - 25 - 50 - 100 - 200 - 300 - 500 - 1.000 - 2.000 gf
Ingrandimenti:	150X - 600X
Dimensioni tavola:	100 x 100 mm
Spostamento tavola:	25 x 25 mm, con testine risoluzione 0,01 mm
Altezza max pezzo:	125 mm
Profondità arco:	170 mm dal centro tavola

Codice	Descrizione	Listino	Offerta
4800401	FALCON 401*	15.500,00 €	**12.950,00 €**
	PENETRATORI		
4801590	Penetratore Vickers 136°	350,00 €	**299,00 €**
4801590U	Penetratore Vickers 136° certificato ISO/ASTM	695,00 €	**575,00 €**
	SISTEMI DI VISIONE/MISURA		
4809980	Oculare 15X analogico	900,00 €	**750,00 €**
4809981	Oculare 15X digitale	1.550,00 €	**1.300,00 €**
4809991	Sistema con software "Impression® 2"	7.250,00 €	**5.900,00 €**

*Esclusi penetratori e sistemi di visione/misura

4800401 + 4801590 + 4809981

Costo per installazione ed istruzione all'uso non compreso

DUROMETRO BRINELL 3000 Kgf

A cella di carico

INNOVATEST®

USB

4803003

17.950,00 €

2 ANNI DI GARANZIA*

* solo stipulando contratto di manutenzione annuale

I durometri della serie **"NEXUS 3200"** sono strumenti da banco per le misurazioni Brinell con sistema di misura video automatico.
Tutti i modelli integrano delle celle di carico a ciclo chiuso, con controllo continuo del carico applicato.
Questi durometri sono gestiti da un Micro PC incorporato, ad alte prestazioni.
L'evoluto e potente software "Impression®" ed il sistema "BIOS" di scansione ottica dell'impronta garantiscono immagini molto nitide a video ed un sistema completamente automatico di rilevazione della misura delle impronte Brinell.
Funzione zoom.
Conversione del valore rilevato in altre scale di durezza.
Esportazione dati e creazione di report di misura.

4803003

DATI TECNICI

Norme di riferimento:	ISO, ASTM, JIS/GB (Nadcap)
Carichi utilizzabili:	62.5 - 100 - 125 - 187.5 - 250 - 500 750 - 1000 - 1500 - 3000 Kgf
Sistema video di misura:	Scanner ottico BIOS-1
Altezza max pezzo:	390 mm
Profondità arco:	220 mm dal centro tavola
Massimo peso pezzo:	100 Kg
Connettività:	USB (x4), UTP - RJ45 - LAN, WLAN, RS232

Codice	Descrizione	Listino	Offerta
4803003	NEXUS 3200 XL	21.250,00 €	**17.950,00 €**

1603998F Supporto forato con piano antigraffio
Prezzo promozionale **615,00 €**

Costo per installazione ed istruzione all'uso non compreso

www.rupac.com

PROFILOMETRO "SJ5760"

NOVITÀ

2 ANNI DI GARANZIA*

* solo stipulando contratto di manutenzione annuale

7005760

19.950,00 €

Sistema semiautomatico per il controllo del profilo, semplice da usare e veloce nelle misurazioni.
Il software "Chotest", intuitivo e lineare è basato su interfaccia Windows®.
La base dello strumento è in granito.
Grande campo di misura in Z (di serie), massima accuratezza e ripetibilità nelle misure.
Gli assi sono motorizzati ed il posizionamento degli stessi avviene tramite joystick (di serie).
La forza applicata durante la misurazione è controllabile via software prima di iniziare la misura.
Lo strumento è dotato di tutti i sistemi di sicurezza per evitare collisioni.

DATI TECNICI

Campo di misura (X):	200 mm
Campo di misura (Z):	450 mm
Campo di misura (Z1):	25 mm
Forza di misura (Z):	10-150 mN
Angolo tracciabile:	77° salita / 83° discesa con tastatore standard
MPE (X):	1,2 + 2L / 100 µm
MPE (Z1):	2,0 + 2H / 100 µm
Risoluzione (X):	0,01 µm
Risoluzione (Z1):	0,1 µm

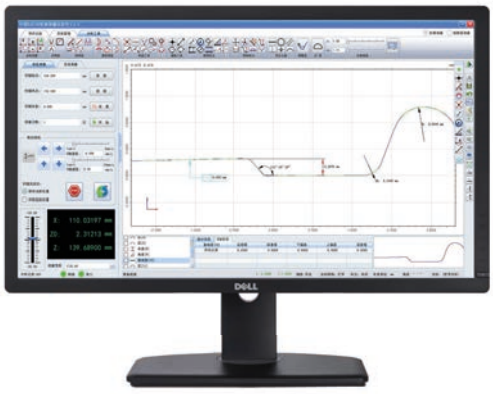

7005760

SOFTWARE DI MISURA "CHOTEST"

Procedura di calibrazione automatica
Importazione profilo e tolleranze da CAD
Comparazione con profili CAD
Sistema operativo Windows®
Filtri 2RC, Gauss e fase zero

7005801 - **Tavola di posizionamento**
Piano d'appoggio 100x100 mm con sede prismatica a "V" per Ø da 1,5 mm a 25 mm e doppia cava a "T" incrociata a 90°.
Regolazione micrometrica asse X = 12 mm.
Rotazione 360° con regolazione fine 15°.
Basculante su due assi ∂ ± 18°, ß ± 7,5°.
Risoluzione 0,1° su nonio.

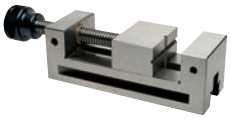

2081625 - **Morsa di precisione**
In acciaio legato da utensili SK2, temprato e rettificato di precisione.
Con vite e prisma nel senso orizzontale e verticale rettificato.

Codice	Descrizione	Listino	Offerta
7005760	Set Completo Profilometro SJ5760 *	26.615,00 €	**19.950,00 €**
** COMPOSIZIONE SET:*			
7005760N	Profilometro SJ5760	23.500,00 €	
7005801	Tavola di posizionamento	2.250,00 €	
2081625	Morsa di precisione	290,00 €	
7005802	Campione geometrico	575,00 €	

Costo per installazione ed istruzione all'uso non compreso

www.rupac.com

PROIETTORI DI PROFILI
Starrett

2 ANNI DI GARANZIA*
* solo stipulando contratto di manutenzione annuale

1603002
9.950,00 €

Starrett, marchio di lunga tradizione e garanzia di elevatissimi standard qualitativi, noto per la straordinaria qualità di visione e per l'eccezionale precisione di scorrimento degli assi di misura dei propri proiettori di profili, introduce la tecnologia a LED sui nuovi modelli, garantendo una nitidezza di visione ulteriormente migliorata, un basso consumo energetico ed una lunga durata.

MODELLO "VB 300" A LED
Ottica Verticale - Schermo Ø 300 mm

Schermo girevole con nonio elettronico
Risoluzione righe ottiche: 1 µm
Dimensione tavola: 225 x 225 mm
Corsa tavola: 100 x 100 mm
Visualizzatori disponibili: EL 250
EL 500
QC221

Codice	Descrizione	Listino	Offerta
1603002	Proiettore VB 300* con **EL 250**	12.500,00 €	**9.950,00 €**
1603005	Proiettore VB 300* con **EL 500**	13.250,00 €	**10.550,00 €**
1603003	Proiettore VB 300* con **QC221**	15.000,00 €	**11.950,00 €**
1603999V	Supporto con piano antigraffio	570,00 €	**450,00 €**

*** Completo di obiettivo a scelta (10X - 20X - 50X)**

1603003

ELABORATORI GEOMETRICI

EL 250
Visualizzatore geometrico semplice

EL 500
Visualizzatore geometrico avanzato

QC221
Visualizzatore geometrico avanzato

MODELLO "HE 400" A LED
Ottica Orizzontale - Schermo Ø 400 mm

Schermo girevole con nonio elettronico
Risoluzione righe ottiche: 1 µm (modello Heidenhain)
Dimensione tavola: 480 x 120 mm
Corsa tavola: 250 x 100 mm
Visualizzatori disponibili: EL 500
QC221

Codice	Descrizione	Listino	Offerta
1600405E	Proiettore HE 400* con **EL 500**	12.500,00 €	**9.985,00 €**
1600403E	Proiettore HE 400* con **QC221**	14.250,00 €	**11.385,00 €**
1603999	Supporto con piano antigraffio	570,00 €	**450,00 €**

*** Completo di obiettivo a scelta (10X - 20X - 50X)**

1600403E
+ sensore ottico
(non in promozione)

Costo per installazione ed istruzione all'uso non compreso

www.rupac.com

MICROSCOPIO STEREOSCOPICO ZOOM

Sistema di controllo per ispezione visiva

2 ANNI DI GARANZIA*

* solo previa registrazione su **www.rupac.com**

4001902

650,00 €

4001902

DATI TECNICI

- Sistema di visione con ottica zoom 0,7X - 4,5X.
- Ottica di alta qualità per immagini nitide e luminose.
- Ingrandimento standard da 6,5X a 45X con variazione continua tramite zoom ottico regolabile.
- Regolazione micrometrica di messa a fuoco, corsa 70 mm, con impugnatura ergonomica montata su entrambi i lati.
- Completo di luce episcopica a LED, regolabile in intensità, e luce diascopica a LED.

Codice	Descrizione	Listino	Offerta
4001902	Microscopio stereoscopico zoom	750,00 €	**650,00 €**
4001903	Microscopio stereoscopico zoom trinoculare	850,00 €	**735,00 €**
4023025	Telecamera digitale HD con lente 0,35x	385,00 €	**285,00 €**

MICROSCOPI DIGITALI

USB

4039039

175,00 €

4039038

Microscopio di visione portatile da tavolo,
ideale per osservare e documentare particolari o
finiture di piccoli oggetti.
Monitor da 3,5", lenti professionali e sensore da 5 Mpixel.
Ingrandimenti fino a 250X e fino a 1000X con zoom digitale.
Memoria espandibile per memorizzare immagini e filmati.
Illuminazione regolabile a 8 LED.
Uscita TV per monitor esterno.
Corpo e tavolino portaoggetti in plastica.
Dimensioni: 150 x 105 x 227 mm. Peso: 1100 g.

Codice	Descrizione	Listino	Offerta
4039038	Microscopio da tavolo	245,00 €	**195,00 €**

4039039

Microscopio di visione portatile e maneggevole,
ideale per osservare e documentare particolari e
finiture anche su grandi oggetti.
Monitor orientabile da 3", lenti professionali e sensore da 5 Mpixel.
Ingrandimenti fino a 250X e fino a 1000X con zoom digitale.
Memoria espandibile per memorizzare immagini e filmati.
Illuminazione regolabile a 8 LED.
Uscita TV per monitor esterno.
Completo di supporto da tavolo in dotazione.
Dimensioni: 130 x 100 x 30 mm. Peso: 300 g con batteria.

Codice	Descrizione	Listino	Offerta
4039039	Microscopio portatile	225,00 €	**175,00 €**

VIDEOMICROSCOPIO ZOOM “VM500”

Con messa a fuoco automatica

Full HD 1080

4001715

3.980,00 €

Sistema di controllo per ispezione visiva con autofocus, completo di monitor Full HD da 24” a colori.

DATI TECNICI

- Sistema di visione con ottica zoom 0,7X - 4,5X.
- Telecamera a colori Full HD 1920 x 1080 con generatore di reticoli 8 x 8 con colore personalizzabile.
- Lente opzionale 0,5X.
- Ingrandimento finale a monitor da 32X a 220X (da 16X a 110X con lente 0,5X).
- Campo visivo max 17,5 x 10,0 mm (max 33,0 x 18,0 mm con lente 0,5X).
- Campo di messa a fuoco automatica da 3 mm a 220X a 60 mm a 32X.
- Uscita video HDMI.
- Scheda SD da 8 GB per archiviazione foto e filmati.
- Luce episcopica a LED bianchi con regolazione dell’intensità luminosa.
- Massima altezza pezzo 100 mm.

4001715

Codice	Descrizione	Listino	Offerta
4001715	Videomicroscopio Zoom VM500 + Monitor 24”	4.950,00 €	**3.980,00 €**
4001878	Tavola portapezzo a coordinate, corsa 70 x 60 mm	250,00 €	**220,00 €**
9950722.1	Lente addizionale 0,5X	420,00 €	**330,00 €**

Costo per installazione ed istruzione all’uso non compreso

VIDEOMICROSCOPIO ZOOM “EVM”

Sistema di controllo per ispezione visiva

PREZZI RIBASSATI

USB

4001702

1.290,00 €

4001702 + 4001877

DATI TECNICI

- Sistema di visione con ottica zoom 0,7X - 4,5X.
- Lente 2X, distanza focale 45 mm.
- Telecamera con CCD a colori e monitor LCD 8” (versione standard).
  Telecamera HD a colori e monitor HD 10,5” con microprocessore (versione HD).
- Ingrandimento finale a monitor da 25X a 160X.
- Campo visivo da 1,0 x 0,7 mm a 6,0 x 4,8 mm.
- Luce episcopica a LED bianchi con regolazione dell’intensità luminosa.
- Software per archiviazione foto e filmati.
- Massima altezza pezzo 100 mm.
  Disponibile anche in versione **XL:** massima altezza pezzo 300 mm.

Codice	Descrizione	Listino	Offerta
4001702	Videomicroscopio Zoom EVM	1.700,00 €	**1.290,00 €**
4001704	Videomicroscopio Zoom EVM-XL	1.950,00 €	**1.490,00 €**
4001705	Videomicroscopio Zoom EVM HD	1.995,00 €	**1.540,00 €**
4001707	Videomicroscopio Zoom EVM-XL HD	2.250,00 €	**1.740,00 €**
4001877	Tavola portapezzo a coordinate, corsa 70 x 60 mm	250,00 €	**220,00 €**

Costo per installazione ed istruzione all’uso non compreso

VIDEOMICROSCOPI ZOOM DI MISURA SERIE "EMM"

Sistemi di controllo per ispezione visiva e misurazione

2 ANNI DI GARANZIA*

* solo stipulando contratto di manutenzione annuale

A PARTIRE DA

2.490,00 €

www.rupac.com

MODELLI EMM 250 - EMM 500 - EMM 2K

Da configurare con:

- **Sistema di visione**
- **Tavola di misura**

La soluzione ideale per le necessità di controllo ottico e misurazione di particolari di piccole e medie dimensioni.
Costituito da un gruppo ottico di alta qualità abbinato alla tavola di misura e ad un sistema di illuminazione episcopica a LED bianchi con intensità regolabile.
Sistemi di visione con uscita dati USB e software per archiviazione foto e filmati in versione standard 8" e HD 9,6".
Ingrandimento a monitor da 10X a 60X.
Righe ottiche risoluzione 0,001 mm.
Massima altezza pezzo 250 mm.
Campo visivo max 17,0 x 13,0 mm.

4001755T + 4029015

CMS 2K USB

Software di misura con tablet 10"

EL 500 USB

Visualizzatore geometrico avanzato

EL 250

Visualizzatore geometrico semplice

Codice	Descrizione	Elaboratore geometrico	Listino	Offerta
4001750*	Videomicroscopio EMM 250	Visualizzatore EL 250	2.350,00 €	**1.850,00 €**
4001755*	Videomicroscopio EMM 500	Visualizzatore EL 500	2.880,00 €	**2.300,00 €**
4001760*	Videomicroscopio EMM 2K	Software CMS 2K + Tablet 10"	4.000,00 €	**3.000,00 €**

*** Codice da abbinare al sistema di visione e alla tavola di misura**

SISTEMA DI VISIONE

4029008	Telecamera CCD e Monitor LCD 8"	450,00 €	**350,00 €**
4029015	Telecamera HD e Monitor HD 9,6" Android®	750,00 €	**600,00 €**

TAVOLA DI MISURA

4001750T	Tavola corsa 150 x 100 mm - risoluzione 0,001 mm	3.350,00 €	**2.500,00 €**
4001755T	Tavola corsa 200 x 100 mm - risoluzione 0,001 mm	4.350,00 €	**3.250,00 €**

Non vendibili singolarmente

MODELLO EMM 100

Completo di tavola di misura e **testine micrometriche digitali**

La soluzione ideale per le necessità di controllo ottico e misurazione di piccoli particolari.
Illuminazione diascopica con filtro verde. Illuminazione episcopica regolabile a LED bianchi.
Sistema di visione con uscita dati USB e software per archiviazione foto e filmati.
Telecamera CCD a colori e monitor LCD 8".
Fattore di ingrandimento da 10X a 100X a monitor.
Dimensione vetro tavola 95 x 95 mm.
Massima altezza pezzo 100 mm.
Massimo peso pezzo 5 Kg.
Campo visivo max 9,5 x 7,0 mm.

Testine micrometriche digitali

Corsa 25 mm. Risoluzione 0,001 mm. Uscita dati RS232.

Codice	Descrizione	Corsa tavola	Listino	Offerta
4001745	Videomicroscopio EMM 100	50 x 50	3.150,00 €	**2.490,00 €**

misure espresse in mm

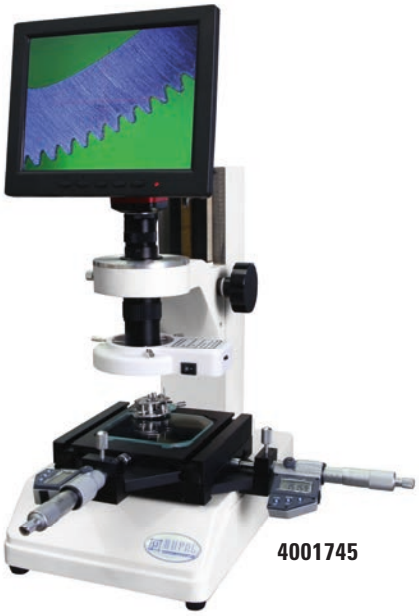

4001745

Costo per installazione ed istruzione all'uso non compreso

MACCHINA DI MISURA OTTICA ORIZZONTALE 3D

NOVITÀ

2 ANNI DI GARANZIA*

* solo stipulando contratto di manutenzione annuale

4973015E

15.950,00 €

Il modello **"HVMM 3015"** rappresenta un sistema esclusivo, ad ottica orizzontale, per l'ispezione visiva e per il controllo dimensionale.
Sistema di misura idoneo per gli ambienti produttivi.
Robusta struttura in acciaio.
Zoom ottico con variazione continua, illuminazione di superficie a Led ed illuminazione profilo a led collimato.

4973015

DATI TECNICI

Campo di misura (X):	300 mm
Campo di misura (Y):	150 mm
Campo di misura (Z):	100 mm
Risoluzione:	0,0005 mm
MPE:	(3 + L/175) µm - *L in mm*
Camera:	bianco e nero CMOS
Ingrandimento a monitor:	20x - 120x
Illuminazione episcopica:	multiring LED con controllo per settori
Illuminazione diascopica:	multiLED collimato

VISUALIZZATORE "EL 500"

Elaboratore geometrico avanzato con display LCD retroilluminato e costruzione grafica.

SOFTWARE DI MISURA 3D "VMS"

Programma metrologico 3D
Sistema operativo Windows®
Selezione elementi tramite mouse
Autoapprendimento ed esecuzione guidata dei programmi di controllo
Pacchetto statistico SPC
Caratteristica GD&T supportata
Esportazione elementi geometrici in DXF
Comparazione con profili CAD con auto allineamento tramite **"BEST-FIT"**

Codice	Descrizione	Listino	Offerta
4973015E	HVMM 3015 con **Visualizzatore EL 500** + Monitor	19.450,00 €	**15.950,00 €**
4973015	HVMM 3015 con **Software "VMS"** + PC Workstation	22.500,00 €	**18.700,00 €**
1603999V	Supporto con piano antigraffio	570,00 €	**450,00 €**

Costo per installazione ed istruzione all'uso non compreso

www.rupac.com

MACCHINE DI MISURA OTTICHE 2D/3D MANUALI

2 ANNI DI GARANZIA*

* solo stipulando contratto di manutenzione annuale

9902155A

12.500,00 €

La semplicità d'uso dei proiettori di profili e la qualità di visione delle macchine ottiche sono abbinate, nei modelli **serie "KIM"**, al potente e flessibile software di misura con **analisi d'immagine e scansione profilo**. Disponibile l'**opzione per misurazioni anche sul 3°asse (Z).**

www.rupac.com

DATI TECNICI

Camera:	a colori
Ingrandimento a monitor:	30X ÷ 210X
Risoluzione:	0,5 µm
MPE:	(3 + L/150) µm - L in mm
Illuminazione episcopica:	multiring LED
Illuminazione diascopica:	LED

SOFTWARE DI MISURA 3D "ARCS SI-101"

Programma metrologico basato su sistema Windows®.
Analisi automatica del profilo del pezzo.
Autoapprendimento ed esecuzione automatica dei programmi di controllo.
Possibilità di posizionare le quote direttamente sull'immagine.
Individuazione immediata dei programmi pezzo.
Interfaccia con sistema CAD.

9902155A + 1603998

9902252A

Codice	Descrizione	Movimentazione	Campo di misura (X, Y, Z)	Listino	Offerta
9902155A	KIM 2010 + PC Workstation	Manuale	200 x 100 x 200	14.950,00 €	**12.500,00 €**
9902252A	KIM 3020 + PC Workstation	Manuale	300 x 200 x 200	A richiesta	**A richiesta**
9902452A	KIM 3020XL + PC Workstation	Manuale	300 x 200 x 300	A richiesta	**A richiesta**
9902253A	Opzione terzo asse			A richiesta	**A richiesta**
1603998	Supporto scrivania			1.300,00 €	**1.075,00 €**

misure espresse in mm

Costo per installazione ed istruzione all'uso non compreso

MACCHINE DI MISURA OTTICHE 3D MULTISENSORE

Controllo Ottico, Tastatore, Laser

2 ANNI DI GARANZIA*

* solo stipulando contratto di manutenzione annuale

4982015

15.250,00 €

Le macchine ottiche di nuova generazione, **serie "InspecVista"**, rappresentano una prestigiosa combinazione che abbina la qualità e la velocità del **controllo ottico** alla versatilità e semplicità d'uso della classica misurazione con **tastatore a contatto**, completata dall'innovativo **sensore laser di misura**, permettendo di ridurre al minimo la movimentazione del pezzo.
Disponibili a scelta in **versione manuale con asse Z motorizzato** o in **versione CNC**.

DATI TECNICI

Camera:	bianco e nero
Ingrandimento a monitor:	35X ÷ 230X (modelli manuali)
	40X ÷ 210X (modelli CNC)
Risoluzione:	0,5 µm (modelli manuali)
	0,1 µm (modelli CNC)
MPE:	(3 + L/175) µm - L in mm
Illuminazione episcopica:	multiring LED con controllo per settori
Illuminazione diascopica:	LED

SOFTWARE DI MISURA 3D "VMS"

Programma metrologico 3D basato su sistema Windows®.
Selezione elementi tramite mouse.
Analisi automatica del profilo del pezzo.
Autoapprendimento ed esecuzione automatica dei programmi di controllo.
Comparazione con profili CAD con auto allineamento tramite **"BEST-FIT"**.
Pacchetto statistico "SPC".
Esportazione profili dxf tramite "Scansione Profilo".
Caratteristica GD&T supportata.

Gruppo ottico con puntatore laser e tastatore

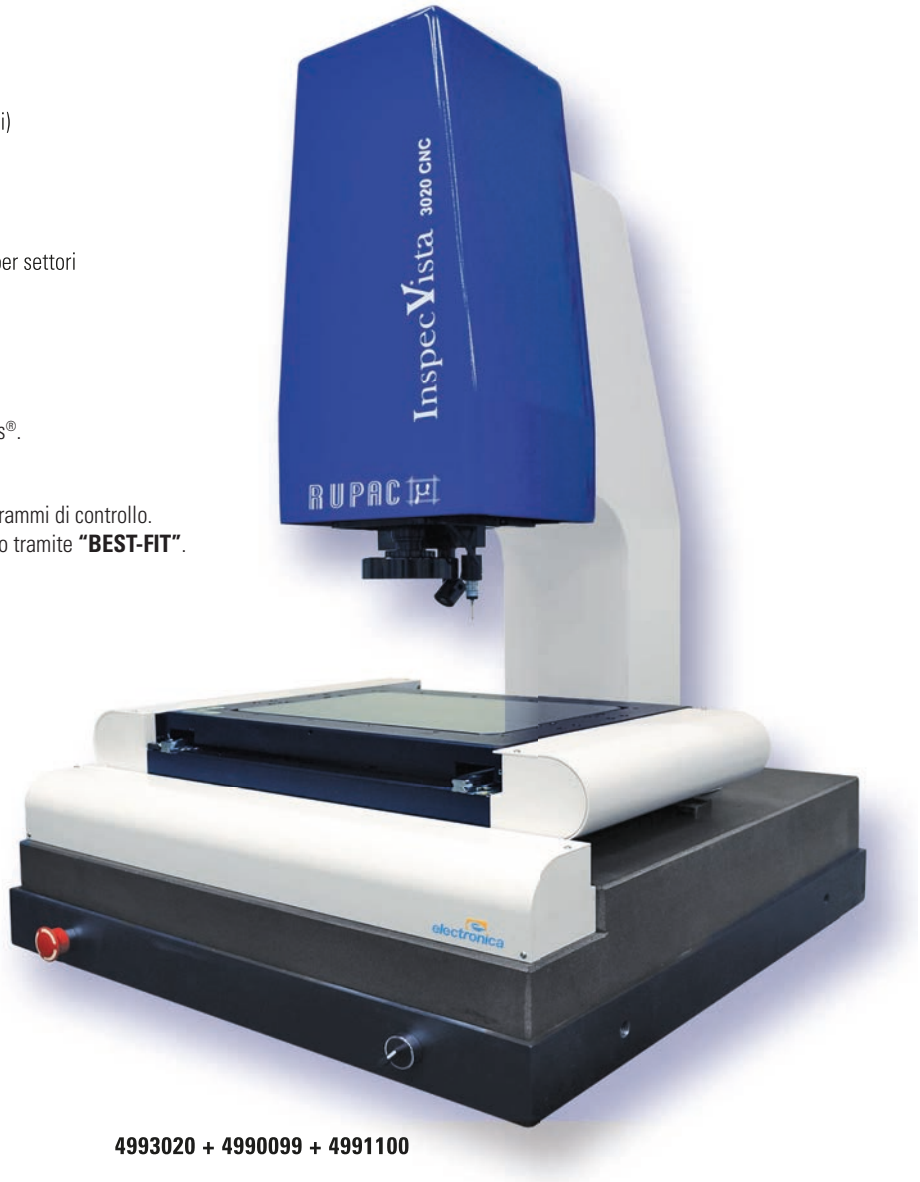

4993020 + 4990099 + 4991100

Codice	Descrizione	Movimentazione	Campo di misura (X, Y, Z)	Listino	Offerta
4982015	InspecVista 2015M + PC Workstation	Manuale	200 x 150 x 150	18.450,00 €	**15.250,00 €**
4983020	InspecVista 3020M + PC Workstation	Manuale	300 x 200 x 200	A richiesta	**A richiesta**
4992015	InspecVista 2015A + PC Workstation	CNC	200 x 150 x 150	24.150,00 €	**19.990,00 €**
4993020	InspecVista 3020A + PC Workstation	CNC	300 x 200 x 200	A richiesta	**A richiesta**
4994030	InspecVista 4030A + PC Workstation	CNC	400 x 300 x 300	A richiesta	**A richiesta**
4991200	Sonda di profondità EDP	1D		700,00 €	**600,00 €**
4990099	Kit tastatore Renishaw TP20 Ext Force	3D		A richiesta	**A richiesta**
4990100	Sistema di misura Laser	3D		A richiesta	**A richiesta**
4991100	Puntatore Laser			270,00 €	**215,00 €**
1603998	Supporto scrivania			1.300,00 €	**1.075,00 €**

misure espresse in mm

Costo per installazione ed istruzione all'uso non compreso

www.rupac.com

MACCHINE DI MISURA 3D MANUALI A PORTALE MOBILE

2 ANNI DI GARANZIA*

* solo stipulando contratto di manutenzione annuale

4960433

17.150,00 €

SERIE "SAPHIRE"

Le macchine di misura **CMM serie "Saphire"** sono ideali per le esigenze di controllo in ogni settore industriale.
La struttura a portale mobile è realizzata con **tutti gli assi di misura in granito** e movimentata su **cuscinetti pneumatici** in acciaio.
Basamento progettato con 9 punti di appoggio per garantire una maggiore stabilità.
Righe ottiche in cristallo di altissima precisione, risoluzione 0,1 µm reale, montate con il nuovo sistema a "dilatazione controllata" per garantire misure accurate anche in ambienti non climatizzati.
Possibilità di **integrare la misurazione a contatto con la misurazione ottica** (opzionale) per ogni esigenza di controllo.

DATI TECNICI

Campo di misura:	500x700x400 mm (X,Y,Z)
Movimentazione:	manuale
Risoluzione:	0,1 µm
MPE volumetrico (E_3) ISO 10360-2:	(3 + 0,35L/100) µm - *L in mm*
Portata massima:	350 Kg
Pressione aria richiesta:	6 bar
Consumo orario aria:	100 l/min

KIT sensore ottico (opzionale)

Camera:	a colori
Ottica:	lente telecentrica
Illuminazione episcopica:	multiring LED con controllo per settori
Illuminazione diascopica:	pannello LED 300 x 300 mm

DISPONIBILE ANCHE CON TESTA INDEXABILE MH20i

4962574

KIT SENSORE OTTICO
(in abbinamento a tastatore TP8)

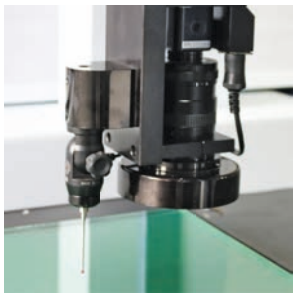

4960100

SOFTWARE DI MISURA 3D "VMS"

Le macchine di misura tridimensionali **serie "Pearl" e "Saphire"** sono dotate di un software ad alte prestazioni caratterizzato da modularità e flessibilità.
Lo stesso software gestisce tastatore e sensore ottico combinando così la duplice tecnologia nel controllo del pezzo ed evitandone spostamenti.

Caratteristiche principali:
Programma metrologico 3D basato su sistema Windows®.
Selezione elementi tramite mouse.
Analisi automatica del profilo del pezzo.
Autoapprendimento ed esecuzione automatica dei programmi di controllo.
Comparazione con profili CAD con auto allineamento tramite **"BEST-FIT".**
Pacchetto statistico "SPC".
Esportazione profili dxf tramite "Scansione Profilo".
Caratteristica GD&T supportata.

www.rupac.com

NOVITÀ

SERIE "PEARL"

Le macchine di misura **CMM serie "Pearl"** sono ideali per l'utilizzo nelle aree produttive.
La struttura a portale mobile è progettata con **materiali leggeri di ultima generazione**.
L'asse di misura Z e il piano di appoggio sono realizzati in granito.
La macchina è stata studiata per essere posizionata in spazi ristretti,
senza la necessità di creare aree specifiche di lavoro.
Gli assi scorrono su guide in acciaio e **non necessitano di aria compressa**.

DATI TECNICI

Campo di misura:	400x300x300 mm (X,Y,Z)
Movimentazione:	manuale
Risoluzione:	0,5 µm
MPE volumetrico (E_3) ISO 10360-2:	(7,5 + 0,65L/100) µm - *L in mm*
Portata massima:	125 Kg
Aria compressa:	non richiesta

DISPONIBILE ANCHE CON TESTA INDEXABILE MH20i

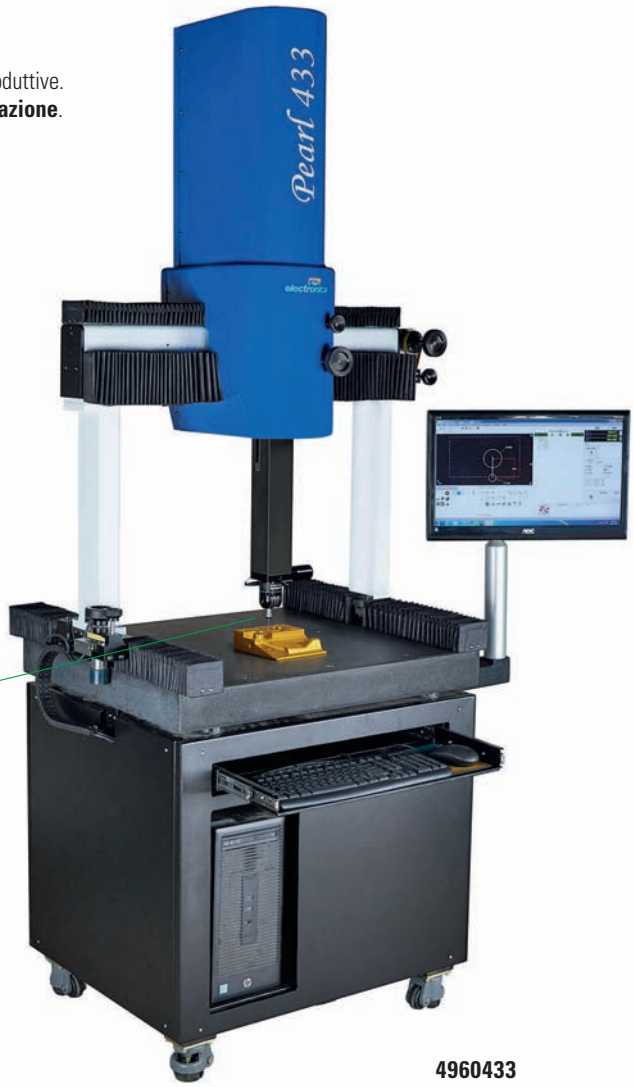

4960433

Codice	Descrizione	Tastatore	Campo di misura (X, Y, Z)	Listino	Offerta
4960433	Set completo "Pearl 433" *	TP8	400 x 300 x 300	21.500,00 €	**17.150,00 €**
4961433	Set completo "Pearl 433" *	PH6 + TP20	400 x 300 x 300	A richiesta	**A richiesta**
4962433	Set completo "Pearl 433" *	MH20i + TP20	400 x 300 x 300	A richiesta	**A richiesta**
4960574	Set completo "Saphire 574" *	TP8	500 x 700 x 400	26.000,00 €	**21.250,00 €**
4961574	Set completo "Saphire 574" *	PH6 + TP20	500 x 700 x 400	A richiesta	**A richiesta**
4962574	Set completo "Saphire 574" *	MH20i + TP20	500 x 700 x 400	A richiesta	**A richiesta**
4960100	KIT sensore ottico (solo Saphire)			6.500,00 €	**5.350,00 €**

misure espresse in mm

**** COMPOSIZIONE SET:***

- Macchina di misura CMM
- PC workstation Windows®
- Software "VMS"
- Tastatore Renishaw
- Kit stili (9 pezzi)

Costo per installazione ed istruzione all'uso non compreso

TUTTI I PREZZI RIPORTATI IN QUESTA OFFERTA SONO DA CONSIDERARSI IVA ESCLUSA.
IMMAGINI INDICATIVE CON RISERVA DI MODIFICHE TECNICHE.
CONDIZIONI DI GARANZIA SU WWW.RUPAC.COM

www.rupac.com

Tour virtuale 360°
delle nostre Showroom
www.rupac.com

Vi invitiamo a visitare le nostre Showroom per trovare la giusta soluzione alle Vostre esigenze di controllo

Distribuito da

RUPAC
Strumenti e sistemi di misura
Via Alamanni, 14 - 20141 Milano
Tel. 02 5392212 - info@rupac.com